стандартизованный водяной насос

Etanorm

Каталог с установочными чертежами

KSB

Выходные данные

Каталог с установочными чертежами Etanorm

Все права защищены. Запрещается распространять, воспроизводить, обрабатывать и передавать материалы третьим лицам без письменного согласия изготовителя.

В общих случаях: производитель оставляет за собой право на внесение технических изменений.

© KSB SE & Co. KGaA, Frankenthal 09.09.2021

Содержание

Центробежные насосы с уплотнением вала 4
Стандартизованные водяные насосы 4
Etanorm 4
Масса, насос (Фигура 0) 4
Размеры 6
Габаритные размеры насоса с подшипниковым кронштейном 6
Размеры насосного агрегата 9
Дополнительные типоразмеры Etanorm, нерегулируемое исполнение 17

Центробежные насосы с уплотнением вала

Стандартизованные водяные насосы

Etanorm

Приведенный в качестве примера продукт содержит варианты, требующие дополнительной наценки!

Масса, насос (Фигура 0)

Таблица 1: Масса [кг]

Типоразмер	Исполнение по материалу														
	GG		GB		GC		BB	SG		SB		SC		CC	
	Подшипниковый кронштейн														
	LS	LR	LS	LR	LS	LR	LS	LS	LR	LS	LR	LS	LR	LS	LR
040-025-160	30,5	-	31,0	-	31,0	-	-	30,5	-	31,0	-	31,0	-	37,0	-
040-025-200	39,7	-	40,4	-	40,3	-	-	39,7	-	40,4	-	40,3	-	46,8	-
050-032-125.1	29,7	-	29,9	-	30,0	-	32,9	29,7	-	29,9	-	30,0	-	34,2	-
050-032-160.1	30,9	-	31,2	-	31,4	-	34,3	30,9	-	31,2	-	31,4	-	37,3	-
050-032-200.1	40,7	-	41,2	-	41,4	-	45,9	40,7	-	41,2	-	41,4	-	48,0	-
050-032-250.1	49,2	-	50,1	-	50,3	-	-	-	-	-	-	-	-	58,4	-
050-032-125	29,6	-	29,9	-	30,0	-	-	-	-	-	-	-	-	34,1	-
050-032-160	30,3	-	30,7	-	30,8	-	33,7	30,3	-	30,7	-	30,8	-	36,6	-
050-032-200	40,8	-	41,4	-	41,5	-	46,1	40,8	-	41,4	-	41,5	-	47,9	-
050-032-250	49,3	-	50,2	-	50,3	-	-	49,3	-	50,2	-	50,3	-	58,1	-
065-040-125	32,2	-	32,5	-	32,5	-	-	-	-	-	-	-	-	35,4	-
065-040-160	32,9	-	33,3	-	33,3	-	36,7	32,9	-	33,3	-	33,3	-	38,6	-
065-040-200	43,1	-	43,7	-	43,6	-	48,7	43,1	-	43,7	-	43,6	-	49,3	-
065-040-250	50,3	-	51,2		51,4	-	57,2	50,3	-	51,2	-	51,4	-	59,1	-
065-040-315	84,4	93,2	86,2	95,0	86,4	95,2	33,8	84,4	93,2	86,2	95,0	86,4	95,2	103,2	112,0
065-050-125	34,8	-	35,2	-	35,2	-	-	-	-	-	-	-	-	39,3	-
065-050-160	36,3	-	36,8	-	36,9	-	40,7	36,3	-	36,8	-	36,9	-	41,1	-
065-050-200	44,8	-	45,5	-	45,6	-	50,8	44,8	-	45,5	-	45,6	-	48,6	-
065-050-250	51,3	-	52,3	-	52,5	-	58,4	51,3	-	52,3	-	52,5	-	60,0	-
065-050-315	87,2	96,0	89,0	97,7	89,3	98,1	33,8	87,2	96,0	89,0	97,7	89,3	98,1	104,6	113,4
080-065-125	42,4	-	42,8	-	42,8	-	-	-	-	-	-	-	-	45,4	-
080-065-160	44,4	-	45,0	-	45,0	-	50,3	44,4	-	45,0	-	45,0	-	46,9	-
080-065-200	50,3	-	51,1	-	51,2	-	57,3	50,3	-	51,1	-	51,2	-	57,3	-
080-065-250	77,6	-	78,8	-	78,9	-	87,8	77,6	-	78,8	-	78,9	-	86,7	-
080-065-315	93,5	105,0	95,4	106,9	95,2	106,7	-	93,5	105,0	95,4	106,9	95,2	106,7	112,2	123,7
100-080-160	52,0	-	52,6	-	52,6	-	59,2	52,0	-	52,6	-	52,6	-	49,2	-
100-080-200	70,4	-	71,6	-	71,1	-	79,3	70,4	-	71,6	-	71,1	-	74,5	-
100-080-250	86,9	-	88,4	-	88,3	-	98,8	86,9	-	88,4	-	88,3	-	88,9	-
100-080-315	99,0	110,4	101,0	112,5	101,5	113,0	-	99,0	110,4	101,0	112,5	101,5	113,0	117,1	128,6
100-080-400	147,8	-	150,8	-	150,9	-	-	-	-	-	-	-	-	165,6	-
125-100-160	91,4	-	92,4	-	92,2	-	104,1	91,4	-	92,4	-	92,2	-	89,0	-
125-100-200	84,4	-	85,6	-	85,4	-	95,8	84,4	-	85,6	-	85,4	-	85,2	-
125-100-250	98,0	-	99,6	-	99,5	-	111,9	98,0	-	99,6	-	99,5	-	99,4	-
125-100-315	109,6	121,0	111,7	123,2	112,3	123,7	125,5	109,6	121,0	111,7	123,2	112,3	123,7	122,6	134,1
125-100-400	162,8	-	165,9	-	166,1	-	-	-	-	-	-	-	-	180,8	-
150-125-200	108,3	-	109,7	-	108,9	-	124,0	108,3	-	109,7	-	108,9	-	100,7	-
150-125-250	120,9	132,3	122,6	134,0	122,0	133,4	138,9	120,9	132,3	122,6	134,0	122,0	133,4	122,5	133,9

1311.391/04-RU

Типоразмер	Исполнение по материалу														
	GG		GB		GC		BB	SG		SB		SC		CC	
	Подшипниковый кронштейн														
	LS	LR	LS	LR	LS	LR	LS	LS	LR	LS	LR	LS	LR	LS	LR
150-125-315	151,9	-	154,1	-	154,5	-	173,4	151,9	-	154,1	-	154,5	-	165,7	-
150-125-400	175,0	-	178,4	-	179,0	-	-	175,0	-	178,4	-	179,0	-	192,3	-
200-150-200	165,8	-	167,4	-	167,0	-	-	-	-	-	-	-	-	156,3	-
200-150-250	161,7	173,1	163,4	174,9	163,2	174,6	187,0	-	-	-	-	-	-	151,7	163,2
200-150-315	178,2	-	180,7	-	180,9	-	204,5	178,2	-	180,7	-	180,9	-	183,0	-
200-150-400	203,7	-	207,5	-	206,5	-	234,5	203,7	-	207,5	-	206,5	-	212,9	-
150-125-510	324,0	-	324,0	-	324,0	-	-	324,0	-	324,0	-	324,0	-	-	-
200-150-510	350,0	-	350,0	-	350,0	-	-	350,0	-	350,0	-	350,0	-	-	-
200-200-250	255,0	-	255,0	-	255,0	-	-	255,0	-	255,0	-	255,0	-	-	-
250-200-275	259,0	-	259,0	-	259,0	-	-	259,0	-	259,0	-	259,0	-	-	-
250-200-320	263,0	-	263,0	-	263,0	-	-	263,0	-	263,0	-	263,0	-	-	-
250-200-375	323,0	-	323,0	-	323,0	-	-	323,0	-	323,0	-	323,0	-	-	-
250-200-435	350,0	-	350,0	-	350,0	-	-	350,0	-	350,0	-	350,0	-	-	-
250-200-510	399,0	-	399,0	-	399,0	-	-	399,0	-	399,0	-	399,0	-	-	-
300-250-295	431,0	-	431,0	-	431,0	-	-	431,0	-	431,0	-	431,0	-	-	-
300-250-295-1	431,0	-	431,0	-	431,0	-	-	431,0	-	431,0	-	431,0	-	-	-
300-250-320	353,0	-	353,0	-	353,0	-	-	353,0	-	353,0	-	353,0	-	-	-
300-250-375	410,0	-	410,0	-	410,0	-	-	410,0	-	410,0	-	410,0	-	-	-
300-250-435	476,0	-	476,0	-	476,0	-	-	476,0	-	476,0	-	476,0	-	-	-
300-250-510	519,0	-	519,0	-	519,0	-	-	519,0	-	519,0	-	519,0	-	-	-
350-300-350	672,0	-	672,0	-	672,0	-	-	672,0	-	672,0	-	672,0	-	-	-
350-300-350-1	681,0	-	681,0	-	681,0	-	-	681,0	-	681,0	-	681,0	-	-	-
350-300-375	474,0	-	474,0	-	474,0	-	-	474,0	-	474,0	-	474,0	-	-	-
350-300-435	571,0	-	571,0	-	571,0	-	-	571,0	-	571,0	-	571,0	-	-	-
350-300-510	685,0	-	685,0	-	685,0	-	-	685,0	-	685,0	-	685,0	-	-	-

1311.391/04-RU

Размеры

Габаритные размеры насоса с подшипниковым кронштейном

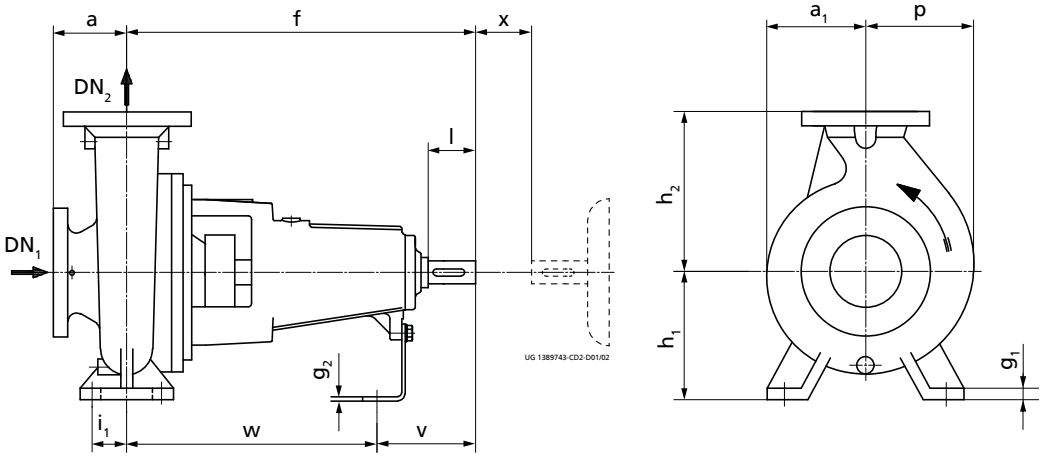

Рис. 1: Размеры насоса

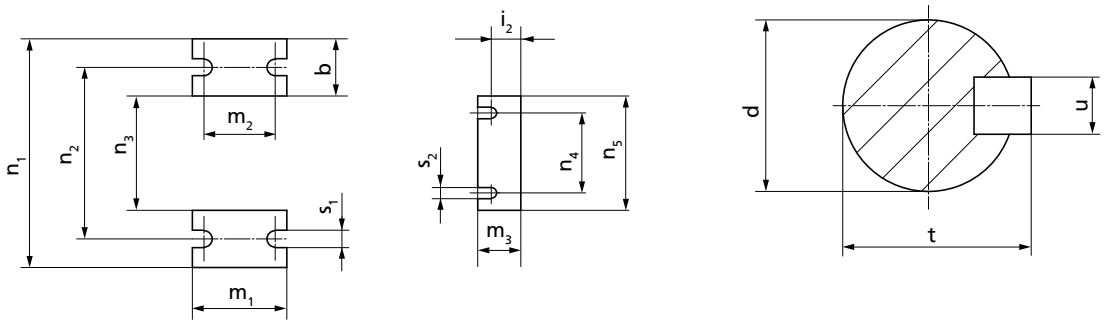

Рис. 2: Размеры конца вала и лап насоса

Таблица 2: Размеры (a до m_2) насоса с подшипниковым кронштейном [мм]

Типоразмер	Подшипниковый кронштейн		DN_1 [1]	DN_2 [1]	a [1]	a_1	b [1]	d [1]	f [1]	g_1	g_2	h_1 [1]	h_2 [1]	i_1	i_2	l [1]	m_1 [1]	m_2
	Стандартный	Усиленный																
040-025-160	WS_25_LS	-	40	25	80	118	50	24	360	15	4	132	160	35	23	50	100	70
040-025-200	WS_25_LS	-	40	25	80	142	50	24	360	15	4	160	180	35	23	50	100	70
050-032-125.1	WS_25_LS	-	50	32	80	116	50	24	360	15	4	112	140	35	23	50	100	70
050-032-160.1	WS_25_LS	-	50	32	80	116	50	24	360	15	4	132	160	35	23	50	100	70
050-032-200.1	WS_25_LS	-	50	32	80	142	50	24	360	18	4	160	180	35	23	50	100	70
050-032-250.1	WS_25_LS	-	50	32	100	168	65	24	360	18	6	180	225	47,5	25	50	125	95
050-032-125	WS_25_LS	-	50	32	80	115	50	24	360	15	4	112	140	35	23	50	100	70
050-032-160	WS_25_LS	-	50	32	80	118	50	24	360	15	4	132	160	35	23	50	100	70
050-032-200	WS_25_LS	-	50	32	80	142	50	24	360	18	4	160	180	35	23	50	100	70
050-032-250	WS_25_LS	-	50	32	100	169	65	24	360	18	6	180	225	47,5	25	50	125	95
065-040-125	WS_25_LS	-	65	40	80	117	50	24	360	15	4	112	140	35	23	50	100	70
065-040-160	WS_25_LS	-	65	40	80	119	50	24	360	15	4	132	160	35	23	50	100	70
065-040-200	WS_25_LS	-	65	40	100	142	50	24	360	18	4	160	180	35	23	50	100	70
065-040-250	WS_25_LS	-	65	40	100	169	65	24	360	18	6	180	225	47,5	25	50	125	95
065-040-315	WS_35_LS	-	65	40	125	207	65	32	470	18	6	225	250	47,5	24	80	125	95
065-040-315	-	WS_50_LR	65	40	125	207	65	32	500 [2]	18	6	225	250	47,5	26	80	125	95
065-050-125	WS_25_LS	-	65	50	100	117	50	24	360	18	4	132	160	35	23	50	100	70
065-050-160	WS_25_LS	-	65	50	100	128	50	24	360	18	4	160	180	35	23	50	100	70
065-050-200	WS_25_LS	-	65	50	100	144	50	24	360	18	4	160	200	35	23	50	100	70
065-050-250	WS_25_LS	-	65	50	100	170	65	24	360	18	6	180	225	47,5	25	50	125	95
065-050-315	WS_35_LS	-	65	50	125	207	65	32	470	18	6	225	280	47,5	24	80	125	95
065-050-315	-	WS_50_LR	65	50	125	207	65	32	500 [2]	18	6	225	280	47,5	26	80	125	95
080-065-125	WS_25_LS	-	80	65	100	117	65	24	360	18	4	160	180	47,5	23	50	125	95
080-065-160	WS_25_LS	-	80	65	100	132	65	24	360	18	4	160	200	47,5	23	50	125	95

1311.391/04-RU

1 Размеры согласно EN 733
2 Размеры, отличные от EN 733

Типоразмер	Подшипниковый кронштейн		DN_1 [1]	DN_2 [1]	a [1]	a_1	b [1]	d [1]	f [1]	g_1	g_2	h_1 [1]	h_2 [1]	i_1	i_2	l [1]	m_1 [1]	m_2
	Стандартный	Усиленный																
080-065-200	WS_25_LS	-	80	65	100	155	65	24	360	18	6	180	225	47,5	25	50	125	95
080-065-250	WS_35_LS	-	80	65	100	179	80	32	470	20	6	200	250	60	24	80	160	120
080-065-315	WS_35_LS	-	80	65	125	209	80	32	470	20	6	225	280	60	24	80	160	120
080-065-315	-	WS_60_LR	80	65	125	209	80	42 [2]	530 [2]	20	6	225	280	60	26	110	160	120
100-080-160	WS_25_LS	-	100	80	125	138	65	24	360	18	6	180	225	47,5	25	50	125	95
100-080-200	WS_35_LS	-	100	80	125	159	65	32	470	18	4	180	250	47,5	22	80	125	95
100-080-250	WS_35_LS	-	100	80	125	183	80	32	470	18	6	200	280	60	24	80	160	120
100-080-315	WS_35_LS	-	100	80	125	218	80	32	470	20	6	250	315	60	24	80	160	120
100-080-315	-	WS_60_LR	100	80	125	218	80	42 [2]	530 [2]	20	6	250	315	60	26	110	160	120
100-080-400	WS_55_LS	-	100	80	125	257	80	42	530	20	6	280	355	60	25	110	160	120
125-100-160	WS_35_LS	-	125	100	125	178	80	32	470	18	6	200	280	60	24	80	160	120
125-100-200	WS_35_LS	-	125	100	125	173	80	32	470	18	6	200	280	60	24	80	160	120
125-100-250	WS_35_LS	-	125	100	140	188	80	32	470	18	6	225	280	60	24	80	160	120
125-100-315	WS_35_LS	-	125	100	140	225	80	32	470	18	6	250	315	60	24	80	160	120
125-100-315	-	WS_60_LR	125	100	140	225	80	42 [2]	530 [2]	18	6	250	315	60	26	110	160	120
125-100-400	WS_55_LS	-	125	100	140	255	100	42	530	20	6	280	355	75	25	110	200	150
150-125-200	WS_35_LS	-	150	125	140	189	80	32	470	20	6	250	315	60	24	80	160	120
150-125-250	WS_35_LS	-	150	125	140	226	80	32	470	20	6	250	355	60	24	80	160	120
150-125-315	WS_55_LS	-	150	125	140	243	100	42	530	20	6	280	355	75	25	110	200	150
150-125-400	WS_55_LS	-	150	125	140	277	100	42	530	20	6	315	400	75	25	110	200	150
150-125-510	WA_65_LS	-	150	125	180	310,0	100	55	667	22	8	375	530	75	33	110	200	150
200-150-200	WS_35_LS	-	200	150	160	240	100	32	470	20	6	280	400	75	24	80	200	150
200-150-250	WS_35_LS	-	200	150	160	230	100	32	470	20	6	280	400	75	24	80	200	150
200-150-315	WS_55_LS	-	200	150	160	255	100	42	530	20	6	280	400	75	25	110	200	150
200-150-400	WS_55_LS	-	200	150	160	289	100	42	530	20	6	315	450	75	25	110	200	150
200-150-510	WA_65_LS	-	200	150	195	315,6	100	55	673	22	8	375	570	75	33	110	200	150
200-200-250	WA_65_LS	-	200	200	180	270,5	100	55	674	22	12	355	425	75	39	110	200	150
250-200-275	WA_65_LS	-	250	200	205	258,2	100	55	699	22	8	355	430	75	33	110	200	150
250-200-320	WA_65_LS	-	250	200	215	263,1	100	55	694	22	8	355	460	75	33	110	200	150
250-200-375	WA_65_LS	-	250	200	200	285,3	100	55	700	22	8	375	480	75	33	110	200	150
250-200-435	WA_65_LS	-	250	200	200	307,3	100	55	673	22	8	400	520	75	33	110	200	150
250-200-510	WA_65_LS	-	250	200	205	344,0	100	55	671	22	12	425	580	75	39	110	200	150
300-250-295	WA_65_LS	-	300	250	190	330,8	130	55	770	26	12	475	660	95	39	110	260	190
300-250-295.1	WA_65_LS	-	300	250	190	330,8	130	55	770	26	12	475	660	95	39	110	260	190
300-250-320	WA_65_LS	-	300	250	230	302,6	130	55	691	26	8	400	540	95	33	110	260	190
300-250-375	WA_65_LS	-	300	250	245	308,0	130	55	699	26	12	425	570	95	39	110	260	190
300-250-435	WA_85_LS	-	300	250	240	334,2	130	70	732	26	12	450	620	95	39	140	260	190
300-250-510	WA_85_LS	-	300	250	240	357,9	130	70	745	26	12	475	625	95	39	140	260	190
350-300-350	WA_85_LS	-	350	300	215	376,5	180	70	815	32	12	560	730	125	39	140	360	250
350-300-350.1	WA_85_LS	-	350	300	215	376,5	180	70	815	32	12	560	730	125	39	140	360	250
350-300-375	WA_85_LS	-	350	300	250	352,6	180	70	751	32	12	475	620	125	39	140	360	250
350-300-435	WA_85_LS	-	350	300	255	357,0	180	70	733	32	12	500	660	125	39	140	360	250
350-300-510	WA_85_LS	-	350	300	300	390,3	180	70	777	32	12	560	700	125	39	140	360	250

Таблица 3: Размеры (m_3 до x) насоса с подшипниковым кронштейном [мм]

Типоразмер	Подшипниковый кронштейн		DN_1 [1]	DN_2 [1]	m_3 [1]	n_1 [1]	n_2 [1]	n_3 [1]	n_4	n_5	p	s_1 [1]	s_2 [1]	t	u	v	w [1]	x [1]
	Стандартный	Усиленный																
040-025-160	WS_25_LS	-	40	25	48	240	190	140	110	160	118	14	14	27	8	100	260	100
040-025-200	WS_25_LS	-	40	25	48	240	190	140	110	160	142	14	14	27	8	100	260	100
050-032-125.1	WS_25_LS	-	50	32	48	190	140	90	110	160	116	14	14	27	8	100	260	100
050-032-160.1	WS_25_LS	-	50	32	48	240	190	140	110	160	121	14	14	27	8	100	260	100
050-032-200.1	WS_25_LS	-	50	32	48	240	190	140	110	160	142	14	14	27	8	100	260	100
050-032-250.1	WS_25_LS	-	50	32	48	320	250	190	110	160	168	14	14	27	8	100	260	100
050-032-125	WS_25_LS	-	50	32	48	190	140	90	110	160	115	14	14	27	8	100	260	100
050-032-160	WS_25_LS	-	50	32	48	240	190	140	110	160	128	14	14	27	8	100	260	100
050-032-200	WS_25_LS	-	50	32	48	240	190	140	110	160	143	14	14	27	8	100	260	100
050-032-250	WS_25_LS	-	50	32	48	320	250	190	110	160	178	14	14	27	8	100	260	100
065-040-125	WS_25_LS	-	65	40	48	210	160	110	110	160	117	14	14	27	8	100	260	100
065-040-160	WS_25_LS	-	65	40	48	240	190	140	110	160	134	14	14	27	8	100	260	100
065-040-200	WS_25_LS	-	65	40	48	265	212	165	110	160	155	14	14	27	8	100	260	100
065-040-250	WS_25_LS	-	65	40	48	320	250	190	110	160	179	14	14	27	8	100	260	100
065-040-315	WS_35_LS	-	65	40	48	345	280	215	110	160	207	14	14	35	10	130	340	100
065-040-315	-	WS_50_LR	65	40	48	345	280	215	110	160	207	14	14	35	10	130	370	100
065-050-125	WS_25_LS	-	65	50	48	240	190	140	110	160	130	14	14	27	8	100	260	100
065-050-160	WS_25_LS	-	65	50	48	265	212	165	110	160	149	14	14	27	8	100	260	100
065-050-200	WS_25_LS	-	65	50	48	265	212	165	110	160	163	14	14	27	8	100	260	100

Типоразмер	Подшипниковый кронштейн		DN_1 [1]	DN_2 [1]	m_3 [1]	n_1 [1]	n_2 [1]	n_3 [1]	n_4	n_5	p	s_1 [1]	s_2 [1]	t	u	v	w [1]	x [1]
	Стандартный	Усиленный																
065-050-250	WS_25_LS	-	65	50	48	320	250	190	110	160	186	14	14	27	8	100	260	100
065-050-315	WS_35_LS	-	65	50	48	345	280	215	110	160	215	14	14	35	10	130	340	100
065-050-315	-	WS_50_LR	65	50	48	345	280	215	110	160	215	14	14	35	10	130	370	100
080-065-125	WS_25_LS	-	80	65	48	280	212	150	110	160	150	14	14	27	8	100	260	100
080-065-160	WS_25_LS	-	80	65	48	280	212	150	110	160	160	14	14	27	8	100	260	100
080-065-200	WS_25_LS	-	80	65	48	320	250	190	110	160	178	14	14	27	8	100	260	140
080-065-250	WS_35_LS	-	80	65	48	360	280	200	110	160	199	19	14	35	10	130	340	140
080-065-315	WS_35_LS	-	80	65	48	400	315	240	110	160	229	19	14	35	10	130	340	140
080-065-315	-	WS_60_LR	80	65	48	400	315	240	110	160	229	19	14	45	12	160	370	140
100-080-160	WS_25_LS	-	100	80	48	320	250	190	110	160	174	14	14	27	8	100	260	140
100-080-200	WS_35_LS	-	100	80	48	345	280	215	110	160	188	14	14	35	10	130	340	140
100-080-250	WS_35_LS	-	100	80	48	400	315	240	110	160	209	19	14	35	10	130	340	140
100-080-315	WS_35_LS	-	100	80	48	400	315	240	110	160	242	19	14	35	10	130	340	140
100-080-315	-	WS_60_LR	100	80	48	400	315	240	110	160	242	19	14	45	12	160	370	140
100-080-400	WS_55_LS	-	100	80	48	435	355	275	110	160	280	19	14	45	12	160	370	140
125-100-160	WS_35_LS	-	125	100	48	360	280	200	110	160	225	19	14	35	10	130	340	140
125-100-200	WS_35_LS	-	125	100	48	360	280	200	110	160	212	19	14	35	10	130	340	140
125-100-250	WS_35_LS	-	125	100	48	400	315	240	110	160	219	19	14	35	10	130	340	140
125-100-315	WS_35_LS	-	125	100	48	400	315	240	110	160	255	19	14	35	10	130	340	140
125-100-315	-	WS_60_LR	125	100	48	400	315	240	110	160	255	19	14	45	12	160	370	140
125-100-400	WS_55_LS	-	125	100	48	500	400	300	110	160	283	24	14	45	12	160	370	140
150-125-200	WS_35_LS	-	150	125	48	400	315	240	110	160	242	19	14	35	10	130	340	140
150-125-250	WS_35_LS	-	150	125	48	400	315	240	110	160	275	19	14	35	10	130	340	140
150-125-315	WS_55_LS	-	150	125	48	500	400	300	110	160	280	24	14	45	12	160	370	140
150-125-510	WA_65_LS	-	150	125	60	550	450	350	140	200	411,3	24	18	59	16	177	490	180
150-125-400	WS_55_LS	-	150	125	48	500	400	300	110	160	309	24	14	45	12	160	370	140
200-150-200	WS_35_LS	-	200	150	48	550	450	350	110	160	316	24	14	35	10	130	340	140
200-150-250	WS_35_LS	-	200	150	48	500	400	300	110	160	300	24	14	35	10	130	340	140
200-150-315	WS_55_LS	-	200	150	48	550	450	350	110	160	304	24	14	45	12	160	370	140
200-150-400	WS_55_LS	-	200	150	48	550	450	350	110	160	331	24	14	45	12	160	370	140
200-150-510	WA_65_LS	-	200	150	60	550	450	350	140	200	444,6	24	18	59	16	177	496	200
200-200-250	WA_65_LS	-	200	200	60	550	450	350	140	200	372,0	24	18	59	16	177	497	250
250-200-275	WA_65_LS	-	250	200	60	550	450	350	140	200	352,2	24	18	59	16	177	522	250
250-200-320	WA_65_LS	-	250	200	60	550	450	350	140	200	372,6	24	18	59	16	177	517	250
250-200-375	WA_65_LS	-	250	200	60	550	450	350	140	200	404,0	24	18	59	16	177	523	250
250-200-435	WA_65_LS	-	250	200	60	660	560	460	140	200	443,6	24	18	59	16	177	496	250
250-200-510	WA_65_LS	-	250	200	60	660	560	460	140	200	457,3	24	18	59	16	177	494	250
300-250-295	WA_65_LS	-	300	250	60	690	560	430	140	200	502,5	28	18	59	16	177	523	300
300-250-295.1	WA_65_LS	-	300	250	60	690	560	430	140	200	502,5	28	18	59	16	177	523	300
300-250-320	WA_65_LS	-	300	250	60	690	560	430	140	200	431,8	28	18	59	16	177	514	300
300-250-375	WA_65_LS	-	300	250	60	690	560	430	140	200	447,3	28	18	59	16	177	522	300
300-250-435	WA_85_LS	-	300	250	60	800	670	540	140	200	496,0	28	18	75	20	240	492	250
300-250-510	WA_85_LS	-	300	250	60	800	670	540	140	200	524,1	28	18	75	20	240	505	250
350-300-350	WA_85_LS	-	350	300	60	900	750	540	140	200	591,8	28	20	75	20	240	525	300
350-300-350.1	WA_85_LS	-	350	300	60	900	750	540	140	200	591,8	28	20	75	20	240	525	300
350-300-375	WA_85_LS	-	350	300	60	900	750	540	140	200	511,9	28	18	75	20	240	511	300
350-300-435	WA_85_LS	-	350	300	60	900	750	540	140	200	525,7	28	20	75	20	240	493	300
350-300-510	WA_85_LS	-	350	300	60	900	750	540	140	200	571,5	34	20	75	20	240	537	300

1311.391/04-RU

Размеры насосного агрегата

Etanorm, нерегулируемое исполнение

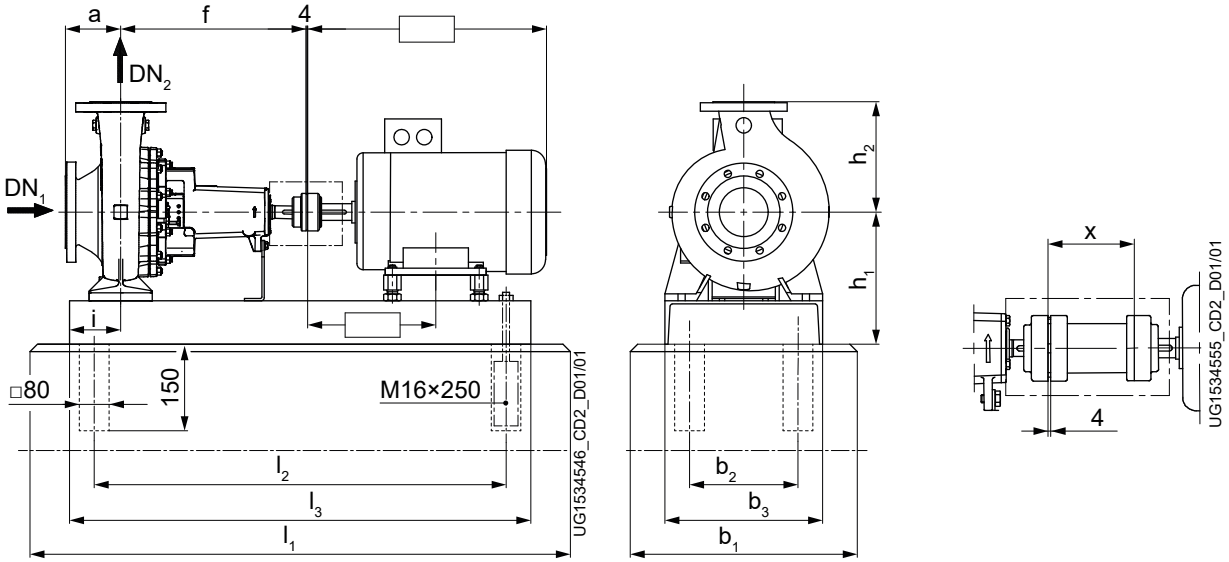

Рис. 3: Габаритные размеры насосного агрегата с муфтой (Рисунок A)

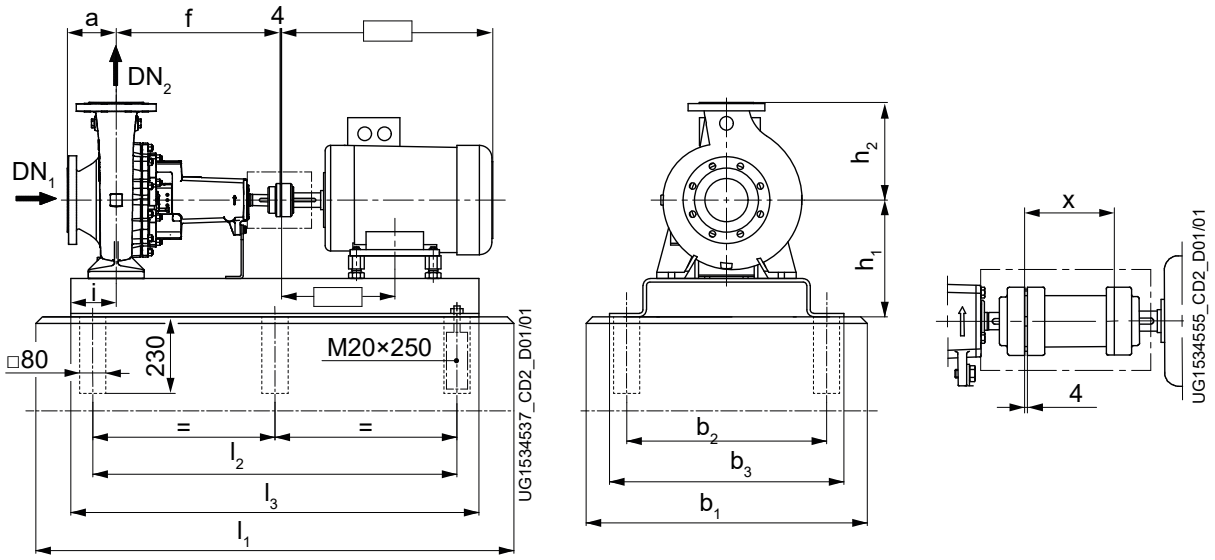

Рис. 4: Габаритные размеры насосного агрегата с муфтой с проставкой (Рисунок B)

Etanorm, исполнение с регулированием частоты вращения

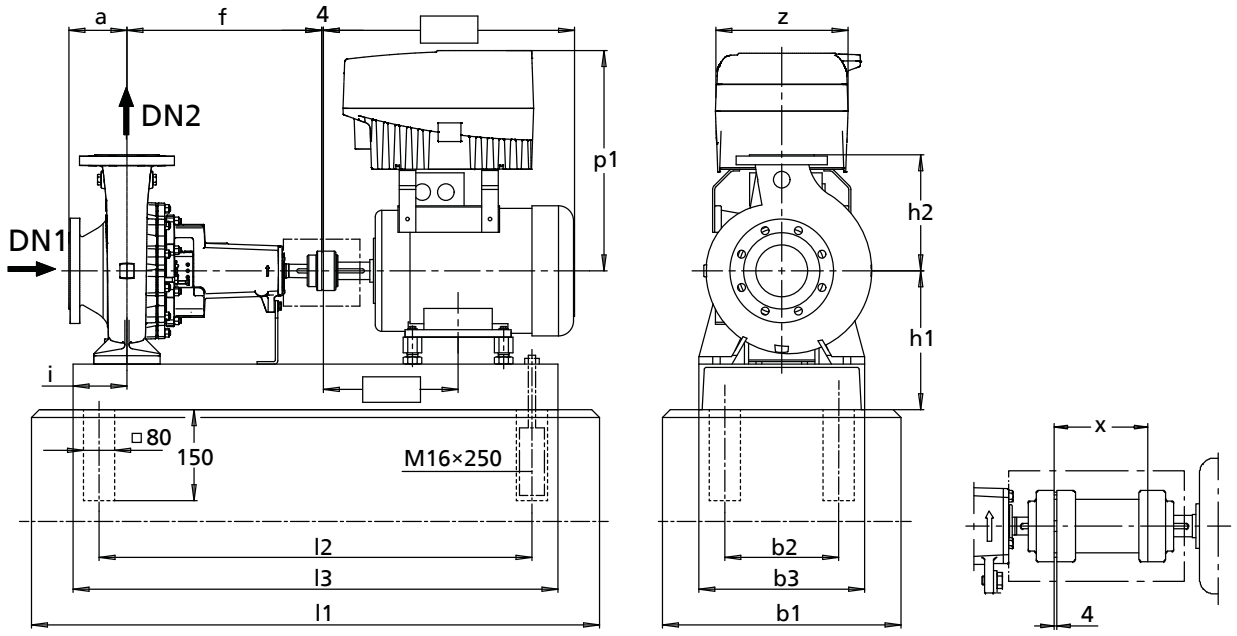

Рис. 5: Габаритные размеры насосного агрегата с муфтой (Рисунок A)

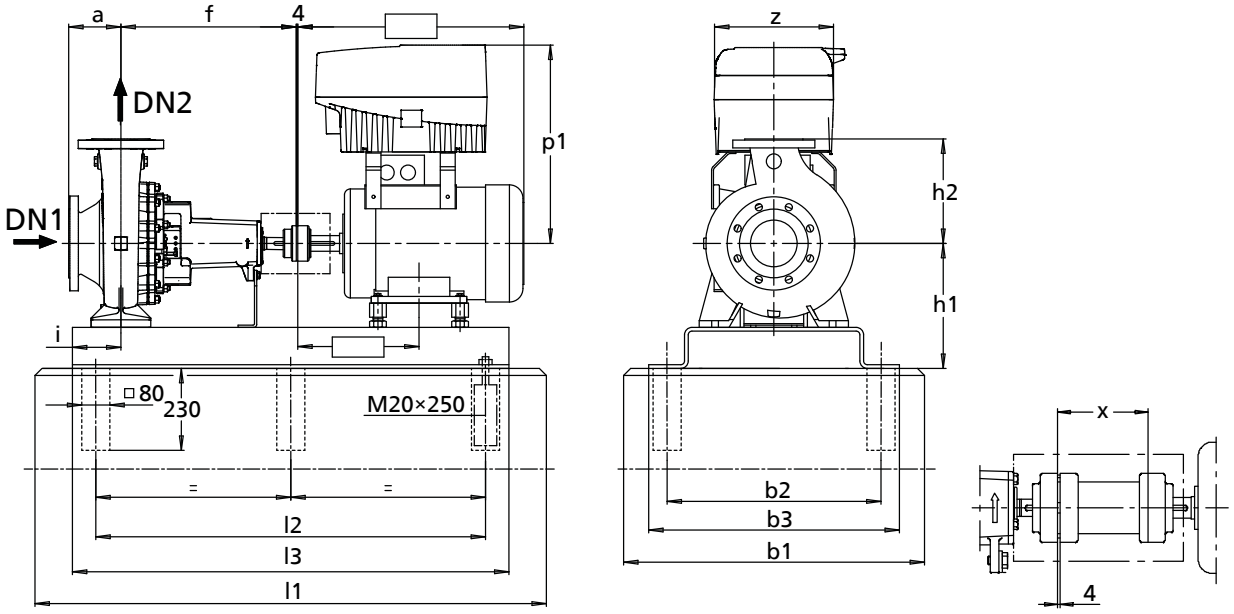

Рис. 6: Габаритные размеры насосного агрегата с муфтой с проставкой (Рисунок B)

Таблица 4: Размеры - насосный агрегат [мм]

Типоразмер	Мощность двигателя [кВт]				Двигатель	Рисунок	DN_1	DN_2	a	b_1	b_2	b_3	f	h_1	h_2	i	p_1	z	Муфта			Муфта с проставком			
	1450 об/мин	1750 об/мин	2900 об/мин	3500 об/мин															l_1	l_2	l_3	l_1	l_2	l_3	x
040-025-160	0,55	0,63	-	-	80M	A	40	25	80	450	240	300	360	232	160	100	294	190	860	650	710	950	740	800	100
040-025-160	-	-	0,75	-	80M	A	40	25	80	450	240	300	360	232	160	100	294	190	860	650	710	950	740	800	100
040-025-160	-	-	1,1	-	80M	A	40	25	80	450	240	300	360	232	160	100	294	190	860	650	710	950	740	800	100
040-025-160	-	-	1,5	1,75	90S	A	40	25	80	450	240	300	360	232	160	100	299	190	860	650	710	950	740	800	100
040-025-160	-	-	2,2	2,55	90L	A	40	25	80	450	240	300	360	232	160	100	299	211	950	740	800	1050	840	900	100
040-025-160	-	-	3,0	3,45	100L	A	40	25	80	450	240	300	360	232	160	100	338	211	1050	840	900	1150	940	1000	100
040-025-160	-	-	-	4,55	112M	A	40	25	80	450	240	300	360	232	160	100	353	211	1050	840	900	1150	940	1000	100
040-025-200	0,55	0,63	-	-	80M	A	40	25	80	450	240	300	360	260	180	100	294	190	860	650	710	950	740	800	100
040-025-200	0,75	0,86	-	-	80M	A	40	25	80	450	240	300	360	260	180	100	294	190	860	650	710	950	740	800	100

1311.391/04-RU

Типоразмер	Мощность двигателя [кВт]				Двигатель	Рисунок	DN_1	DN_2	a	b_1	b_2	b_3	f	h_1	h_2	i	p_1	z	Муфта			Муфта с проставком			
	1450 об/мин	1750 об/мин	2900 об/мин	3500 об/мин															l_1	l_2	l_3	l_1	l_2	l_3	x
040-025-200	-	1,27	-	-	90S	A	40	25	80	450	240	300	360	260	180	100	299	190	860	650	710	950	740	800	100
040-025-200	-	-	1,5	-	90S	A	40	25	80	450	240	300	360	260	180	100	299	190	860	650	710	950	740	800	100
040-025-200	-	-	2,2	-	90L	A	40	25	80	450	240	300	360	260	180	100	299	211	950	740	800	1050	840	900	100
040-025-200	-	-	3,0	3,45	100L	A	40	25	80	450	240	300	360	260	180	100	338	211	1050	840	900	1150	940	1000	100
040-025-200	-	-	4,0	4,55	112M	A	40	25	80	450	240	300	360	260	180	100	353	211	1050	840	900	1150	940	1000	100
040-025-200	-	-	5,5	6,3	132S	A	40	25	80	450	240	300	360	260	180	100	413	280	1050	840	900	1150	940	1000	100
040-025-200	-	-	-	8,6	132S	A	40	25	80	450	240	300	360	260	180	100	413	280	1050	840	900	1150	940	1000	100
050-032-125.1	0,55	0,63	-	-	80M	A	50	32	80	450	240	300	360	212	140	100	294	190	860	650	710	950	740	800	100
050-032-125.1	-	-	0,75	-	80M	A	50	32	80	450	240	300	360	212	140	100	294	190	860	650	710	950	740	800	100
050-032-125.1	-	-	1,1	1,27	80M	A	50	32	80	450	240	300	360	212	140	100	294	190	860	650	710	950	740	800	100
050-032-125.1	-	-	1,5	1,75	90S	A	50	32	80	450	240	300	360	212	140	100	299	190	860	650	710	950	740	800	100
050-032-125.1	-	-	2,2	2,55	90L	A	50	32	80	450	240	300	360	212	140	100	299	211	950	740	800	1050	840	900	100
050-032-125.1	-	-	-	3,45	100L	A	50	32	80	450	240	300	360	212	140	100	338	211	1050	840	900	1150	940	1000	100
050-032-125.1	-	-	-	4,55	112M	A	50	32	80	450	240	300	360	212	140	100	353	211	1050	840	900	1150	940	1000	100
050-032-125.1	-	-	-	6,3	132S	A	50	32	80	450	240	300	360	232	140	100	413	280	1050	840	900	1150	940	1000	100
050-032-160.1	0,55	0,63	-	-	80M	A	50	32	80	450	240	300	360	232	160	100	-	-	860	650	710	950	740	800	100
050-032-160.1	-	0,86	-	-	80M	A	50	32	80	450	240	300	360	232	160	100	-	-	860	650	710	950	740	800	100
050-032-160.1	-	1,27	-	-	90S	A	50	32	80	450	240	300	360	232	160	100	-	-	860	650	710	950	740	800	100
050-032-160.1	-	-	1,5	-	90S	A	50	32	80	450	240	300	360	232	160	100	-	-	860	650	710	950	740	800	100
050-032-160.1	-	-	2,2	-	90L	A	50	32	80	450	240	300	360	232	160	100	-	-	950	740	800	1050	840	900	100
050-032-160.1	-	-	3,0	3,45	100L	A	50	32	80	450	240	300	360	232	160	100	-	-	1050	840	900	1150	940	1000	100
050-032-160.1	-	-	4,0	4,55	112M	A	50	32	80	450	240	300	360	232	160	100	-	-	1050	840	900	1150	940	1000	100
050-032-160.1	-	-	-	6,3	132S	A	50	32	80	450	240	300	360	232	160	100	-	-	1050	840	900	1150	940	1000	100
050-032-160.1	-	-	-	8,6	132S	A	50	32	80	450	240	300	360	232	160	100	-	-	1050	840	900	1150	940	1000	100
050-032-160.1	-	-	-	12,6	160M	A	50	32	80	500	280	350	360	260	160	100	-	-	1270	1060	1120	1270	1060	1120	100
050-032-200.1	0,55	-	-	-	80M	A	50	32	80	450	240	300	360	260	180	100	294	190	860	650	710	950	740	800	100
050-032-200.1	0,75	0,86	-	-	80M	A	50	32	80	450	240	300	360	260	180	100	294	190	860	650	710	950	740	800	100
050-032-200.1	1,1	1,27	-	-	90S	A	50	32	80	450	240	300	360	260	180	100	299	190	860	650	710	950	740	800	100
050-032-200.1	-	1,75	-	-	90L	A	50	32	80	450	240	300	360	260	180	100	299	190	950	740	800	1050	840	900	100
050-032-200.1	-	2,55	-	-	100L	A	50	32	80	450	240	300	360	260	180	100	338	211	1050	840	900	1150	940	1000	100
050-032-200.1	-	-	3,0	-	100L	A	50	32	80	450	240	300	360	260	180	100	338	211	1050	840	900	1150	940	1000	100
050-032-200.1	-	-	4,0	-	112M	A	50	32	80	450	240	300	360	260	180	100	353	211	1050	840	900	1150	940	1000	100
050-032-200.1	-	-	5,5	6,3	132S	A	50	32	80	450	240	300	360	260	180	100	413	280	1050	840	900	1150	940	1000	100
050-032-200.1	-	-	7,5	8,6	132S	A	50	32	80	450	240	300	360	260	180	100	413	280	1050	840	900	1150	940	1000	100
050-032-200.1	-	-	-	12,6	160M	A	50	32	80	500	280	350	360	260	180	100	444	280	1270	1060	1120	1270	1060	1120	100
050-032-200.1	-	-	-	17,3	160M	A	50	32	80	500	280	350	360	260	180	100	525	350	1270	1060	1120	1270	1060	1120	100
050-032-250.1	0,75	-	-	-	80M	A	50	32	100	500	280	350	360	280	225	112	-	-	1050	840	900	1050	840	900	100
050-032-250.1	1,1	1,27	-	-	90S	A	50	32	100	500	280	350	360	280	225	112	-	-	1050	840	900	1050	840	900	100
050-032-250.1	1,5	1,75	-	-	90L	A	50	32	100	500	280	350	360	280	225	112	-	-	1050	840	900	1050	840	900	100
050-032-250.1	2,2	2,55	-	-	100L	A	50	32	100	500	280	350	360	280	225	112	-	-	1050	840	900	1050	840	900	100
050-032-250.1	-	3,45	-	-	100L	A	50	32	100	500	280	350	360	280	225	112	-	-	1050	840	900	1050	840	900	100
050-032-250.1	-	-	5,5	-	132S	A	50	32	100	500	280	350	360	280	225	112	-	-	1050	840	900	1150	940	1000	100
050-032-250.1	-	-	7,5	8,6	132S	A	50	32	100	500	280	350	360	280	225	112	-	-	1050	840	900	1150	940	1000	100
050-032-250.1	-	-	11,0	12,6	160M	A	50	32	100	500	280	350	360	280	225	112	-	-	1270	1060	1120	1270	1060	1120	100
050-032-250.1	-	-	15,0	17,3	160M	A	50	32	100	500	280	350	360	280	225	112	-	-	1270	1060	1120	1270	1060	1120	100
050-032-125	0,55	0,63	-	-	80M	A	50	32	80	450	240	300	360	212	140	100	294	190	860	650	710	950	740	800	100
050-032-125	-	0,86	-	-	80M	A	50	32	80	450	240	300	360	212	140	100	294	190	860	650	710	950	740	800	100
050-032-125	-	-	1,1	-	80M	A	50	32	80	450	240	300	360	212	140	100	294	190	860	650	710	950	740	800	100
050-032-125	-	-	1,5	-	90S	A	50	32	80	450	240	300	360	212	140	100	299	190	860	650	710	950	740	800	100
050-032-125	-	-	2,2	2,55	90L	A	50	32	80	450	240	300	360	212	140	100	299	211	950	740	800	1050	840	900	100
050-032-125	-	-	3,0	3,45	100L	A	50	32	80	450	240	300	360	212	140	100	338	211	1050	840	900	1150	940	1000	100
050-032-125	-	-	4,0	4,55	112M	A	50	32	80	450	240	300	360	212	140	100	353	211	1050	840	900	1150	940	1000	100
050-032-125	-	-	-	6,3	132S	A	50	32	80	450	240	300	360	232	140	100	413	280	1050	840	900	1150	940	1000	100
050-032-160	0,55	0,63	-	-	80M	A	50	32	80	450	240	300	360	232	160	100	-	-	860	650	710	950	740	800	100
050-032-160	0,75	0,86	-	-	80M	A	50	32	80	450	240	300	360	232	160	100	-	-	860	650	710	950	740	800	100
050-032-160	-	1,27	-	-	90S	A	50	32	80	450	240	300	360	232	160	100	-	-	860	650	710	950	740	800	100
050-032-160	-	-	2,2	-	90L	A	50	32	80	450	240	300	360	232	160	100	-	-	950	740	800	1050	840	900	100
050-032-160	-	-	3,0	3,45	100L	A	50	32	80	450	240	300	360	232	160	100	-	-	1050	840	900	1150	940	1000	100
050-032-160	-	-	4,0	4,55	112M	A	50	32	80	450	240	300	360	232	160	100	-	-	1050	840	900	1150	940	1000	100
050-032-160	-	-	5,5	6,3	132S	A	50	32	80	450	240	300	360	232	160	100	-	-	1050	840	900	1150	940	1000	100
050-032-160	-	-	-	8,6	132S	A	50	32	80	450	240	300	360	232	160	100	-	-	1050	840	900	1150	940	1000	100
050-032-200	0,55	-	-	-	80M	A	50	32	80	450	240	300	360	260	180	100	294	190	860	650	710	950	740	800	100
050-032-200	0,75	-	-	-	80M	A	50	32	80	450	240	300	360	260	180	100	294	190	860	650	710	950	740	800	100
050-032-200	1,1	1,27	-	-	90S	A	50	32	80	450	240	300	360	260	180	100	299	190	860	650	710	950	740	800	100
050-032-200	1,5	1,75	-	-	90L	A	50	32	80	450	240	300	360	260	180	100	299	190	950	740	800	1050	840	900	100
050-032-200	-	2,55	-	-	100L	A	50	32	80	450	240	300	360	260	180	100	338	211	1050	840	900	1150	940	1000	100
050-032-200	-	-	4,0	-	112M	A	50	32	80	450	240	300	360	260	180	100	353	211	1050	840	900	1150	940	1000	100

1311.391/04-RU

Типоразмер	Мощность двигателя [кВт]				Двигатель	Рисунок	DN_1	DN_2	a	b_1	b_2	b_3	f	h_1	h_2	i	p_1	z	Муфта			Муфта с проставкой			
	1450 об/мин	1750 об/мин	2900 об/мин	3500 об/мин															l_1	l_2	l_3	l_1	l_2	l_3	x
050-032-200	-	-	5,5	-	132S	A	50	32	80	450	240	300	360	260	180	100	413	280	1050	840	900	1150	940	1000	100
050-032-200	-	-	7,5	8,6	132S	A	50	32	80	450	240	300	360	260	180	100	413	280	1050	840	900	1150	940	1000	100
050-032-200	-	-	11,0	12,6	160M	A	50	32	80	500	280	350	360	260	180	100	444	280	1270	1060	1120	1270	1060	1120	100
050-032-200	-	-	-	17,3	160M	A	50	32	80	500	280	350	360	260	180	100	525	350	1270	1060	1120	1270	1060	1120	100
050-032-250	1,1	-	-	-	90S	A	50	32	100	500	280	350	360	280	225	112	-	-	1050	840	900	1050	840	900	100
050-032-250	1,5	1,75	-	-	90L	A	50	32	100	500	280	350	360	280	225	112	-	-	1050	840	900	1050	840	900	100
050-032-250	2,2	2,55	-	-	100L	A	50	32	100	500	280	350	360	280	225	112	-	-	1050	840	900	1050	840	900	100
050-032-250	3,0	3,45	-	-	100L	A	50	32	100	500	280	350	360	280	225	112	-	-	1050	840	900	1050	840	900	100
050-032-250	-	4,55	-	-	112M	A	50	32	100	500	280	350	360	280	225	112	-	-	1050	840	900	1050	840	900	100
050-032-250	-	6,3	-	-	132S	A	50	32	100	500	280	350	360	280	225	112	-	-	1050	840	900	1150	940	1000	100
050-032-250	-	-	7,5	-	132S	A	50	32	100	500	280	350	360	280	225	112	-	-	1050	840	900	1150	940	1000	100
050-032-250	-	-	11,0	12,6	160M	A	50	32	100	500	280	350	360	280	225	112	-	-	1270	1060	1120	1270	1060	1120	100
050-032-250	-	-	15,0	17,3	160M	A	50	32	100	500	280	350	360	280	225	112	-	-	1270	1060	1120	1270	1060	1120	100
065-040-125	0,55	0,63	-	-	80M	A	65	40	80	450	240	300	360	212	140	100	294	190	860	650	710	950	740	800	100
065-040-125	0,75	0,86	-	-	80M	A	65	40	80	450	240	300	360	212	140	100	294	190	860	650	710	950	740	800	100
065-040-125	-	1,27	-	-	90S	A	65	40	80	450	240	300	360	212	140	100	299	190	860	650	710	950	740	800	100
065-040-125	-	-	1,5	-	90S	A	65	40	80	450	240	300	360	212	140	100	299	190	860	650	710	950	740	800	100
065-040-125	-	-	2,2	-	90L	A	65	40	80	450	240	300	360	212	140	100	299	211	950	740	800	1050	840	900	100
065-040-125	-	-	3,0	3,45	100L	A	65	40	80	450	240	300	360	212	140	100	338	211	1050	840	900	1150	940	1000	100
065-040-125	-	-	4,0	4,55	112M	A	65	40	80	450	240	300	360	212	140	100	353	211	1050	840	900	1150	940	1000	100
065-040-125	-	-	5,5	6,3	132S	A	65	40	80	450	240	300	360	232	140	100	413	280	1050	840	900	1150	940	1000	100
065-040-125	-	-	-	8,6	132S	A	65	40	80	450	240	300	360	232	140	100	413	280	1050	840	900	1150	940	1000	100
065-040-125	-	-	-	12,6	160M	A	65	40	80	500	280	350	360	260	140	100	444	280	1270	1060	1120	1270	1060	1120	100
065-040-160	0,55	-	-	-	80M	A	65	40	80	450	240	300	360	232	160	100	-	-	860	650	710	950	740	800	100
065-040-160	0,75	0,86	-	-	80M	A	65	40	80	450	240	300	360	232	160	100	-	-	860	650	710	950	740	800	100
065-040-160	1,1	1,27	-	-	90S	A	65	40	80	450	240	300	360	232	160	100	-	-	860	650	710	950	740	800	100
065-040-160	1,5	1,75	-	-	90L	A	65	40	80	450	240	300	360	232	160	100	-	-	950	740	800	1050	840	900	100
065-040-160	-	2,55	-	-	100L	A	65	40	80	450	240	300	360	232	160	100	-	-	1050	840	900	1150	940	1000	100
065-040-160	-	-	3,0	-	100L	A	65	40	80	450	240	300	360	232	160	100	-	-	1050	840	900	1150	940	1000	100
065-040-160	-	-	4,0	-	112M	A	65	40	80	450	240	300	360	232	160	100	-	-	1050	840	900	1150	940	1000	100
065-040-160	-	-	5,5	6,3	132S	A	65	40	80	450	240	300	360	232	160	100	-	-	1050	840	900	1150	940	1000	100
065-040-160	-	-	7,5	8,6	132S	A	65	40	80	450	240	300	360	232	160	100	-	-	1050	840	900	1150	940	1000	100
065-040-160	-	-	11,0	12,6	160M	A	65	40	80	500	280	350	360	260	160	100	-	-	1270	1060	1120	1270	1060	1120	100
065-040-160	-	-	-	17,3	160M	A	65	40	80	500	280	350	360	260	160	100	-	-	1270	1060	1120	1270	1060	1120	100
065-040-200	0,75	-	-	-	80M	A	65	40	100	450	240	300	360	260	180	100	294	190	860	650	710	950	740	800	100
065-040-200	1,1	0,86	-	-	90S	A	65	40	100	450	240	300	360	260	180	100	299	190	860	650	710	950	740	800	100
065-040-200	1,5	1,75	-	-	90L	A	65	40	100	450	240	300	360	260	180	100	299	190	860	650	710	950	740	800	100
065-040-200	2,2	2,55	-	-	100L	A	65	40	100	450	240	300	360	260	180	100	338	211	1050	840	900	1150	940	1000	100
065-040-200	-	3,45	-	-	100L	A	65	40	100	450	240	300	360	260	180	100	338	211	1050	840	900	1150	940	1000	100
065-040-200	-	-	5,5	-	132S	A	65	40	100	450	240	300	360	260	180	100	413	280	1050	840	900	1150	940	1000	100
065-040-200	-	-	7,5	-	132S	A	65	40	100	450	240	300	360	260	180	100	413	280	1050	840	900	1150	940	1000	100
065-040-200	-	-	11,0	12,6	160M	A	65	40	100	500	280	350	360	260	180	100	444	280	1270	1060	1120	1270	1060	1120	100
065-040-200	-	-	15,0	17,3	160M	A	65	40	100	500	280	350	360	260	180	100	525	350	1270	1060	1120	1270	1060	1120	100
065-040-200	-	-	-	21,3	160L	A	65	40	100	500	280	350	360	260	180	100	525	350	1270	1060	1120	1400	1190	1250	100
065-040-200	-	-	-	24,5	180M	A	65	40	100	550	320	400	360	290	180	100	577	350	1400	1190	1250	1400	1190	1250	100
065-040-250	1,1	-	-	-	90S	A	65	40	100	500	280	350	360	280	225	112	-	-	1050	840	900	1050	840	900	100
065-040-250	1,5	-	-	-	90L	A	65	40	100	500	280	350	360	280	225	112	-	-	1050	840	900	1050	840	900	100
065-040-250	2,2	2,55	-	-	100L	A	65	40	100	500	280	350	360	280	225	112	-	-	1050	840	900	1050	840	900	100
065-040-250	3,0	3,45	-	-	100L	A	65	40	100	500	280	350	360	280	225	112	-	-	1050	840	900	1050	840	900	100
065-040-250	4,0	4,55	-	-	112M	A	65	40	100	500	280	350	360	280	225	112	-	-	1050	840	900	1050	840	900	100
065-040-250	-	6,3	-	-	132S	A	65	40	100	500	280	350	360	280	225	112	-	-	1050	840	900	1150	940	1000	100
065-040-250	-	-	11,0	-	160M	A	65	40	100	500	280	350	360	280	225	112	-	-	1270	1060	1120	1270	1060	1120	100
065-040-250	-	-	15,0	17,3	160M	A	65	40	100	500	280	350	360	280	225	112	-	-	1270	1060	1120	1270	1060	1120	100
065-040-250	-	-	18,5	21,3	160L	A	65	40	100	500	280	350	360	280	225	112	-	-	1270	1060	1120	1400	1190	1250	100
065-040-250	-	-	22,0	24,5	180M	A	65	40	100	550	320	400	360	290	225	112	-	-	1400	1190	1250	1400	1190	1250	100
065-040-250	-	-	30,0	33,5	200L	A	65	40	100	550	320	400	360	310	225	112	-	-	1400	1190	1250	1400	1190	1250	100
065-040-315	2,2	-	-	-	100L	A	65	40	125	500	280	350	470	325	250	112	-	-	1050	840	900	1150	940	1000	100
065-040-315	3,0	-	-	-	100L	A	65	40	125	500	280	350	470	325	250	112	-	-	1050	840	900	1150	940	1000	100
065-040-315	4,0	4,55	-	-	112M	A	65	40	125	500	280	350	470	325	250	112	-	-	1150	940	1000	1270	1060	1120	100
065-040-315	5,5	6,3	-	-	132S	A	65	40	125	500	280	350	470	325	250	112	-	-	1150	940	1000	1270	1060	1120	100
065-040-315	7,5	8,6	-	-	132M	A	65	40	125	500	280	350	470	325	250	112	-	-	1270	1060	1120	1270	1060	1120	100
065-040-315	-	12,6	-	-	160M	A	65	40	125	550	320	400	470	335	250	112	-	-	1400	1190	1250	1400	1190	1250	100
065-040-315	-	-	18,5	-	160L	A	65	40	125	550	320	400	500	335	250	112	-	-	1400	1190	1250	1400	1190	1250	100
065-040-315	-	-	22,0	-	180M	A	65	40	125	550	320	400	500	335	250	112	-	-	1400	1190	1250	1570	1360	1420	100
065-040-315	-	-	30,0	-	200L	A	65	40	125	550	320	400	500	335	250	112	-	-	1400	1190	1250	1570	1360	1420	100
065-040-315	-	-	37,0	-	200L	A	65	40	125	550	320	400	500	335	250	112	-	-	1400	1190	1250	1570	1360	1420	100
065-040-315	-	-	45,0	-	225M	B	65	40	125	750	550	590	500	365	250	112	-	-	1550	940	1400	1550	940	1400	100

1311.391/04-RU

Типоразмер	Мощность двигателя [кВт]				Двигатель	Рисунок	DN_1	DN_2	a	b_1	b_2	b_3	f	h_1	h_2	i	p_1	z	Муфта			Муфта с проставком			
	1450 об/мин	1750 об/мин	2900 об/мин	3500 об/мин															l_1	l_2	l_3	l_1	l_2	l_3	x
065-050-125	0,55	-	-	-	80M	A	65	50	100	450	240	300	360	232	160	100	294	190	860	650	710	950	740	800	100
065-050-125	0,75	0,86	-	-	80M	A	65	50	100	450	240	300	360	232	160	100	294	190	860	650	710	950	740	800	100
065-050-125	1,1	1,27	-	-	90S	A	65	50	100	450	240	300	360	232	160	100	299	190	860	650	710	950	740	800	100
065-050-125	-	1,75	-	-	90L	A	65	50	100	450	240	300	360	232	160	100	299	190	950	740	800	1050	840	900	100
065-050-125	-	-	3,0	-	100L	A	65	50	100	450	240	300	360	232	160	100	338	211	1050	840	900	1150	940	1000	100
065-050-125	-	-	4,0	-	112M	A	65	50	100	450	240	300	360	232	160	100	353	211	1050	840	900	1150	940	1000	100
065-050-125	-	-	5,5	6,3	132S	A	65	50	100	450	240	300	360	232	160	100	413	280	1050	840	900	1150	940	1000	100
065-050-125	-	-	7,5	8,6	132S	A	65	50	100	450	240	300	360	232	160	100	413	280	1050	840	900	1150	940	1000	100
065-050-125	-	-	-	12,6	160M	A	65	50	100	500	280	350	360	260	160	100	444	280	1270	1060	1120	1270	1060	1120	100
065-050-125	-	-	-	17,3	160M	A	65	50	100	500	280	350	360	260	160	100	525	350	1270	1060	1120	1270	1060	1120	100
065-050-160	0,75	-	-	-	80M	A	65	50	100	450	240	300	360	260	180	100	-	-	860	650	710	950	740	800	100
065-050-160	1,1	1,27	-	-	90S	A	65	50	100	450	240	300	360	260	180	100	-	-	860	650	710	950	740	800	100
065-050-160	1,5	1,75	-	-	90L	A	65	50	100	450	240	300	360	260	180	100	-	-	860	650	710	950	740	800	100
065-050-160	2,2	2,55	-	-	100L	A	65	50	100	450	240	300	360	260	180	100	-	-	1050	840	900	1150	940	1000	100
065-050-160	-	3,45	-	-	100L	A	65	50	100	450	240	300	360	260	180	100	-	-	1050	840	900	1150	940	1000	100
065-050-160	-	-	5,5	-	132S	A	65	50	100	450	240	300	360	260	180	100	-	-	1050	840	900	1150	940	1000	100
065-050-160	-	-	7,5	8,6	132S	A	65	50	100	450	240	300	360	260	180	100	-	-	1050	840	900	1150	940	1000	100
065-050-160	-	-	11,0	12,6	160M	A	65	50	100	500	280	350	360	260	180	100	-	-	1270	1060	1120	1270	1060	1120	100
065-050-160	-	-	15,0	17,3	160M	A	65	50	100	500	280	350	360	260	180	100	-	-	1270	1060	1120	1270	1060	1120	100
065-050-160	-	-	-	21,3	160L	A	65	50	100	500	280	350	360	260	180	100	-	-	1270	1060	1120	1400	1190	1250	100
065-050-160	-	-	-	24,5	180M	A	65	50	100	550	320	400	360	290	180	100	-	-	1400	1190	1250	1400	1190	1250	100
065-050-200	1,5	-	-	-	90L	A	65	50	100	450	240	300	360	260	200	100	299	190	950	740	800	1050	840	900	100
065-050-200	2,2	2,55	-	-	100L	A	65	50	100	450	240	300	360	260	200	100	338	211	1050	840	900	1150	940	1000	100
065-050-200	3,0	3,45	-	-	100L	A	65	50	100	450	240	300	360	260	200	100	338	211	1050	840	900	1150	940	1000	100
065-050-200	4,0	4,55	-	-	112M	A	65	50	100	450	240	300	360	260	200	100	353	211	1050	840	900	1150	940	1000	100
065-050-200	-	6,3	-	-	132S	A	65	50	100	450	240	300	360	260	200	100	413	280	1050	840	900	1150	940	1000	100
065-050-200	-	-	11,0	-	160M	A	65	50	100	500	280	350	360	260	200	100	444	280	1270	1060	1120	1270	1060	1120	100
065-050-200	-	-	15,0	-	160M	A	65	50	100	500	280	350	360	260	200	100	525	350	1270	1060	1120	1270	1060	1120	100
065-050-200	-	-	18,5	21,3	160L	A	65	50	100	500	280	350	360	260	200	100	525	350	1270	1060	1120	1400	1190	1250	100
065-050-200	-	-	22,0	24,5	180M	A	65	50	100	550	320	400	360	290	200	100	577	350	1400	1190	1250	1400	1190	1250	100
065-050-200	-	-	30,0	33,5	200L	A	65	50	100	550	320	400	360	310	200	100	626	350	1400	1190	1250	1400	1190	1250	100
065-050-200	-	-	-	41,5	200L	A	65	50	100	550	320	400	360	310	200	100	675	455	1400	1190	1250	1400	1190	1250	100
065-050-250	2,2	-	-	-	100L	A	65	50	100	500	280	350	360	280	225	112	-	-	1050	840	900	1050	840	900	100
065-050-250	3,0	-	-	-	100L	A	65	50	100	500	280	350	360	280	225	112	-	-	1050	840	900	1050	840	900	100
065-050-250	4,0	4,55	-	-	112M	A	65	50	100	500	280	350	360	280	225	112	-	-	1050	840	900	1050	840	900	100
065-050-250	5,5	6,3	-	-	132S	A	65	50	100	500	280	350	360	280	225	112	-	-	1050	840	900	1150	940	1000	100
065-050-250	-	8,6	-	-	132M	A	65	50	100	500	280	350	360	280	225	112	-	-	1150	940	1000	1270	1060	1120	100
065-050-250	-	12,6	-	-	160M	A	65	50	100	500	280	350	360	280	225	112	-	-	1270	1060	1120	1270	1060	1120	100
065-050-250	-	-	15,0	-	160M	A	65	50	100	500	280	350	360	280	225	112	-	-	1270	1060	1120	1270	1060	1120	100
065-050-250	-	-	18,5	-	160L	A	65	50	100	500	280	350	360	280	225	112	-	-	1270	1060	1120	1400	1190	1250	100
065-050-250	-	-	22,0	-	180M	A	65	50	100	550	320	400	360	290	225	112	-	-	1400	1190	1250	1400	1190	1250	100
065-050-250	-	-	30,0	33,5	200L	A	65	50	100	550	320	400	360	310	225	112	-	-	1400	1190	1250	1400	1190	1250	100
065-050-250	-	-	37,0	41,5	200L	A	65	50	100	550	320	400	360	310	225	112	-	-	1400	1190	1250	1400	1190	1250	100
065-050-315	3,0	-	-	-	100L	A	65	50	125	500	280	350	470	325	280	112	-	-	1050	840	900	1150	940	1000	100
065-050-315	4,0	-	-	-	112M	A	65	50	125	500	280	350	470	325	280	112	-	-	1150	940	1000	1270	1060	1120	100
065-050-315	5,5	-	-	-	132S	A	65	50	125	500	280	350	470	325	280	112	-	-	1150	940	1000	1270	1060	1120	100
065-050-315	7,5	8,6	-	-	132M	A	65	50	125	500	280	350	470	325	280	112	-	-	1270	1060	1120	1270	1060	1120	100
065-050-315	11,0	12,6	-	-	160M	A	65	50	125	550	320	400	470	335	280	112	-	-	1400	1190	1250	1400	1190	1250	100
065-050-315	-	17,3	-	-	160L	A	65	50	125	550	320	400	470	335	280	112	-	-	1400	1190	1250	1400	1190	1250	100
065-050-315	-	-	22,0	-	180M	A	65	50	125	550	320	400	500	335	280	112	-	-	1400	1190	1250	1570	1360	1420	100
065-050-315	-	-	30,0	-	200L	A	65	50	125	550	320	400	500	335	280	112	-	-	1400	1190	1250	1570	1360	1420	100
065-050-315	-	-	37,0	-	200L	A	65	50	125	550	320	400	500	335	280	112	-	-	1400	1190	1250	1570	1360	1420	100
065-050-315	-	-	45,0	-	225M	B	65	50	125	750	550	590	500	365	280	112	-	-	1550	940	1400	1550	940	1400	100
065-050-315	-	-	55,0	-	250M	B	65	50	125	810	600	650	500	390	280	112	-	-	1750	1060	1600	1750	1060	1600	100
065-050-315	-	-	75,0	-	280S	B	65	50	125	880	670	720	500	420	280	112	-	-	1750	1060	1600	1750	1060	1600	100
080-065-125	0,55	-	-	-	80M	A	80	65	100	450	240	300	360	260	180	112	294	190	860	650	710	950	740	800	100
080-065-125	0,75	0,86	-	-	80M	A	80	65	100	450	240	300	360	260	180	112	294	190	860	650	710	950	740	800	100
080-065-125	1,1	1,27	-	-	90S	A	80	65	100	450	240	300	360	260	180	112	299	190	950	740	800	1050	840	900	100
080-065-125	1,5	1,75	-	-	90L	A	80	65	100	450	240	300	360	260	180	112	299	190	950	740	800	1050	840	900	100
080-065-125	-	2,55	-	-	100L	A	80	65	100	450	240	300	360	260	180	112	338	211	1050	840	900	1150	940	1000	100
080-065-125	-	-	4,0	-	112M	A	80	65	100	450	240	300	360	260	180	112	353	211	1050	840	900	1150	940	1000	100
080-065-125	-	-	5,5	-	132S	A	80	65	100	450	240	300	360	260	180	112	370	280	1050	840	900	1150	940	1000	100
080-065-125	-	-	7,5	8,6	132S	A	80	65	100	450	240	300	360	260	180	112	370	280	1050	840	900	1150	940	1000	100
080-065-125	-	-	11,0	12,6	160M	A	80	65	100	500	280	350	360	260	180	112	444	280	1270	1060	1120	1270	1060	1120	100
080-065-125	-	-	-	17,3	160M	A	80	65	100	500	280	350	360	260	180	112	525	350	1270	1060	1120	1270	1060	1120	100
080-065-160	1,1	1,27	-	-	90S	A	80	65	100	450	240	300	360	260	200	112	-	-	860	650	710	950	740	800	100
080-065-160	1,5	1,75	-	-	90L	A	80	65	100	450	240	300	360	260	200	112	-	-	950	740	800	1050	840	900	100
080-065-160	2,2	2,55	-	-	100L	A	80	65	100	450	240	300	360	260	200	112	-	-	1050	840	900	1150	940	1000	100

1311.391/04-RU

Типоразмер	Мощность двигателя [кВт]				Двигатель	Рисунок	DN_1	DN_2	a	b_1	b_2	b_3	f	h_1	h_2	i	p_1	z	Муфта			Муфта с проставком			
	1450 об/мин	1750 об/мин	2900 об/мин	3500 об/мин															l_1	l_2	l_3	l_1	l_2	l_3	x
080-065-160	-	3,45	-	-	100L	A	80	65	100	450	240	300	360	260	200	112	-	-	1050	840	900	1150	940	1000	100
080-065-160	-	4,55	-	-	112M	A	80	65	100	450	240	300	360	260	200	112	-	-	1050	840	900	1150	940	1000	100
080-065-160	-	-	7,5	-	132S	A	80	65	100	450	240	300	360	260	200	112	-	-	1050	840	900	1150	940	1000	100
080-065-160	-	-	11,0	12,6	160M	A	80	65	100	500	280	350	360	260	200	112	-	-	1270	1060	1120	1270	1060	1120	100
080-065-160	-	-	15,0	17,3	160M	A	80	65	100	500	280	350	360	260	200	112	-	-	1270	1060	1120	1270	1060	1120	100
080-065-160	-	-	18,5	21,3	160L	A	80	65	100	500	280	350	360	260	200	112	-	-	1270	1060	1120	1400	1190	1250	100
080-065-160	-	-	-	24,5	180M	A	80	65	100	550	320	400	360	290	200	112	-	-	1400	1190	1250	1400	1190	1250	100
080-065-160	-	-	-	33,5	200L	A	80	65	100	550	320	400	360	310	200	112	-	-	1400	1190	1250	1400	1190	1250	100
080-065-200	2,2	2,55	-	-	100L	A	80	65	100	500	280	350	360	280	225	112	338	211	1050	840	900	1150	940	1000	140
080-065-200	3,0	3,45	-	-	100L	A	80	65	100	500	280	350	360	280	225	112	338	211	1050	840	900	1150	940	1000	140
080-065-200	4,0	4,55	-	-	112M	A	80	65	100	500	280	350	360	280	225	112	353	211	1050	840	900	1150	940	1000	140
080-065-200	5,5	6,3	-	-	132S	A	80	65	100	500	280	350	360	280	225	112	413	280	1050	840	900	1150	940	1000	140
080-065-200	-	8,6	-	-	132M	A	80	65	100	500	280	350	360	280	225	112	413	280	1150	940	1000	1270	1060	1120	140
080-065-200	-	-	15,0	-	160M	A	80	65	100	500	280	350	360	280	225	112	525	350	1270	1060	1120	1400	1190	1250	140
080-065-200	-	-	18,5	21,3	160L	A	80	65	100	500	280	350	360	280	225	112	525	350	1270	1060	1120	1400	1190	1250	140
080-065-200	-	-	22,0	24,5	180M	A	80	65	100	550	320	400	360	290	225	112	577	350	1400	1190	1250	1400	1190	1250	140
080-065-200	-	-	30,0	33,5	200L	A	80	65	100	550	320	400	360	310	225	112	626	350	1400	1190	1250	1400	1190	1250	140
080-065-200	-	-	37,0	41,5	200L	A	80	65	100	550	320	400	360	310	225	112	675	455	1400	1190	1250	1400	1190	1250	140
080-065-250	3,0	-	-	-	100L	A	80	65	100	550	320	400	470	310	250	130	-	-	1150	940	1000	1400	1190	1250	140
080-065-250	4,0	-	-	-	112M	A	80	65	100	550	320	400	470	310	250	130	-	-	1150	940	1000	1400	1190	1250	140
080-065-250	5,5	6,3	-	-	132S	A	80	65	100	550	320	400	470	310	250	130	-	-	1150	940	1000	1400	1190	1250	140
080-065-250	7,5	8,6	-	-	132M	A	80	65	100	550	320	400	470	310	250	130	-	-	1150	940	1000	1400	1190	1250	140
080-065-250	-	12,6	-	-	160M	A	80	65	100	550	320	400	470	310	250	130	-	-	1400	1190	1250	1570	1360	1420	140
080-065-250	-	-	22,0	-	180M	A	80	65	100	550	320	400	470	310	250	130	-	-	1400	1190	1250	1570	1360	1420	140
080-065-250	-	-	30,0	-	200L	A	80	65	100	550	320	400	470	310	250	130	-	-	1400	1190	1250	1570	1360	1420	140
080-065-250	-	-	37,0	41,5	200L	A	80	65	100	550	320	400	470	310	250	130	-	-	1400	1190	1250	1570	1360	1420	140
080-065-250	-	-	45,0	51,0	225M	B	80	65	100	750	550	590	470	365	250	130	-	-	1550	940	1400	1550	940	1400	140
080-065-315	5,5	-	-	-	132S	A	80	65	125	550	320	400	470	335	280	130	-	-	1150	940	1000	1400	1190	1250	140
080-065-315	7,5	-	-	-	132M	A	80	65	125	550	320	400	470	335	280	130	-	-	1150	940	1000	1400	1190	1250	140
080-065-315	11,0	12,6	-	-	160M	A	80	65	125	550	320	400	470	335	280	130	-	-	1400	1190	1250	1570	1360	1420	140
080-065-315	15,0	17,3	-	-	160L	A	80	65	125	550	320	400	470	335	280	130	-	-	1400	1190	1250	1570	1360	1420	140
080-065-315	-	21,3	-	-	180M	A	80	65	125	550	320	400	470	335	280	130	-	-	1400	1190	1250	1570	1360	1420	140
080-065-315	-	25,3	-	-	180L	A	80	65	125	550	320	400	470	335	280	130	-	-	1400	1190	1250	1570	1360	1420	140
080-065-315	-	-	30,0	-	200L	B	80	65	125	750	550	590	530	365	280	130	-	-	1550	940	1400	1550	940	1400	140
080-065-315	-	-	37,0	-	200L	B	80	65	125	750	550	590	530	365	280	130	-	-	1550	940	1400	1550	940	1400	140
080-065-315	-	-	45,0	-	225M	B	80	65	125	810	600	650	530	365	280	130	-	-	1750	1060	1600	1750	1060	1600	140
080-065-315	-	-	55,0	-	250M	B	80	65	125	810	600	650	530	390	280	130	-	-	1750	1060	1600	1750	1060	1600	140
080-065-315	-	-	75,0	-	280S	B	80	65	125	880	670	720	530	420	280	130	-	-	1750	1060	1600	1800	1100	1650	140
080-065-315	-	-	90,0	-	280M	B	80	65	125	880	670	720	530	420	280	130	-	-	1750	1060	1600	1800	1100	1650	140
080-065-315	-	-	110,0	-	315S	B	80	65	125	940	730	780	530	455	280	130	-	-	1800	1100	1650	2150	1340	2000	140
100-080-160	1,5	-	-	-	90L	A	100	80	125	500	280	350	360	280	225	112	299	190	1050	840	900	1050	840	900	140
100-080-160	2,2	-	-	-	100L	A	100	80	125	500	280	350	360	280	225	112	338	211	1050	840	900	1150	940	1000	140
100-080-160	3,0	3,45	-	-	100L	A	100	80	125	500	280	350	360	280	225	112	338	211	1050	840	900	1150	940	1000	140
100-080-160	4,0	4,55	-	-	112M	A	100	80	125	500	280	350	360	280	225	112	353	211	1050	840	900	1150	940	1000	140
100-080-160	-	6,3	-	-	132S	A	100	80	125	500	280	350	360	280	225	112	413	280	1050	840	900	1150	940	1000	140
100-080-160	-	-	15,0	-	160M	A	100	80	125	500	280	350	360	280	225	112	525	350	1270	1060	1120	1400	1190	1250	140
100-080-160	-	-	18,5	21,3	160L	A	100	80	125	500	280	350	360	280	225	112	525	350	1270	1060	1120	1400	1190	1250	140
100-080-160	-	-	22,0	24,5	180M	A	100	80	125	550	320	400	360	290	225	112	577	350	1400	1190	1250	1400	1190	1250	140
100-080-160	-	-	30,0	33,5	200L	A	100	80	125	550	320	400	360	310	225	112	626	350	1400	1190	1250	1400	1190	1250	140
100-080-160	-	-	-	41,5	200L	A	100	80	125	550	320	400	360	310	225	112	675	455	1400	1190	1250	1400	1190	1250	140
100-080-200	2,2	-	-	-	100L	A	100	80	125	500	280	350	470	280	250	112	338	211	1150	940	1000	1270	1060	1120	140
100-080-200	3,0	-	-	-	100L	A	100	80	125	500	280	350	470	280	250	112	338	211	1150	940	1000	1270	1060	1120	140
100-080-200	4,0	4,55	-	-	112M	A	100	80	125	500	280	350	470	280	250	112	353	211	1150	940	1000	1270	1060	1120	140
100-080-200	5,5	6,3	-	-	132S	A	100	80	125	500	280	350	470	280	250	112	413	280	1150	940	1000	1270	1060	1120	140
100-080-200	7,5	8,6	-	-	132M	A	100	80	125	500	280	350	470	280	250	112	413	280	1270	1060	1120	1400	1190	1250	140
100-080-200	-	12,6	-	-	160M	A	100	80	125	500	280	350	470	280	250	112	444	280	1270	1060	1120	1400	1190	1250	140
100-080-200	-	-	18,5	-	160L	A	100	80	125	550	320	400	470	290	250	112	525	350	1400	1190	1250	1570	1360	1420	140
100-080-200	-	-	22,0	-	180M	A	100	80	125	550	320	400	470	290	250	112	577	350	1400	1190	1250	1570	1360	1420	140
100-080-200	-	-	30,0	33,5	200L	A	100	80	125	550	320	400	470	310	250	112	626	350	1400	1190	1250	1570	1360	1420	140
100-080-200	-	-	37,0	41,5	200L	A	100	80	125	550	320	400	470	310	250	112	675	455	1400	1190	1250	1570	1360	1420	140
100-080-200	-	-	45,0	51,0	225M	B	100	80	125	750	550	590	470	365	250	112	699	455	1550	940	1400	1550	940	1400	140
100-080-200	-	-	55,0	62,0	250M	B	100	80	125	810	600	650	470	390	250	112	-	-	1750	1060	1600	1750	1060	1600	140
100-080-200	-	-	75,0	84,0	280S	B	100	80	125	880	670	720	470	420	250	112	-	-	1750	1060	1600	1750	1060	1600	140
100-080-250	4,0	-	-	-	112M	A	100	80	125	550	320	400	470	310	280	130	-	-	1150	940	1000	1400	1190	1250	140
100-080-250	5,5	-	-	-	132S	A	100	80	125	550	320	400	470	310	280	130	-	-	1150	940	1000	1400	1190	1250	140
100-080-250	7,5	8,6	-	-	132M	A	100	80	125	550	320	400	470	310	280	130	-	-	1150	940	1000	1400	1190	1250	140
100-080-250	11,0	12,6	-	-	160M	A	100	80	125	550	320	400	470	310	280	130	-	-	1400	1190	1250	1570	1360	1420	140
100-080-250	-	17,3	-	-	160L	A	100	80	125	550	320	400	470	310	280	130	-	-	1400	1190	1250	1570	1360	1420	140

1311.391/04-RU

Типоразмер	Мощность двигателя [кВт]				Двигатель	Рисунок	DN_1	DN_2	a	b_1	b_2	b_3	f	h_1	h_2	i	p_1	z	Муфта			Муфта с проставком			
	1450 об/мин	1750 об/мин	2900 об/мин	3500 об/мин															l_1	l_2	l_3	l_1	l_2	l_3	x
100-080-250	-	21,3	-	-	180M	A	100	80	125	550	320	400	470	310	280	130	-	-	1400	1190	1250	1570	1360	1420	140
100-080-250	-	-	30,0	-	200L	A	100	80	125	550	320	400	470	310	280	130	-	-	1400	1190	1250	1570	1360	1420	140
100-080-250	-	-	37,0	-	200L	A	100	80	125	550	320	400	470	310	280	130	-	-	1400	1190	1250	1570	1360	1420	140
100-080-250	-	-	45,0	-	225M	B	100	80	125	750	550	590	470	365	280	130	-	-	1550	940	1400	1550	940	1400	140
100-080-250	-	-	55,0	62,0	250M	B	100	80	125	810	600	650	470	390	280	130	-	-	1750	1060	1600	1750	1060	1600	140
100-080-250	-	-	75,0	84,0	280S	B	100	80	125	880	670	720	470	420	280	130	-	-	1750	1060	1600	1750	1060	1600	140
100-080-315	7,5	-	-	-	132M	A	100	80	125	550	320	400	470	360	315	130	-	-	1150	940	1000	1400	1190	1250	140
100-080-315	11,0	-	-	-	160M	A	100	80	125	550	320	400	470	360	315	130	-	-	1400	1190	1250	1570	1360	1420	140
100-080-315	15,0	17,3	-	-	160L	A	100	80	125	550	320	400	470	360	315	130	-	-	1400	1190	1250	1570	1360	1420	140
100-080-315	18,5	21,3	-	-	180M	A	100	80	125	550	320	400	470	360	315	130	-	-	1400	1190	1250	1570	1360	1420	140
100-080-315	22,0	25,3	-	-	180L	A	100	80	125	550	320	400	470	360	315	130	-	-	1400	1190	1250	1570	1360	1420	140
100-080-315	-	34,5	-	-	200L	B	100	80	125	750	550	590	470	390	315	130	-	-	1550	940	1400	1550	940	1400	140
100-080-315	-	42,5	-	-	225S	B	100	80	125	750	550	590	470	390	315	130	-	-	1550	940	1400	1550	940	1400	140
100-080-315	-	-	55,0	-	250M	B	100	80	125	810	600	650	530	390	315	130	-	-	1750	1060	1600	1750	1060	1600	140
100-080-315	-	-	75,0	-	280S	B	100	80	125	880	670	720	530	420	315	130	-	-	1750	1060	1600	1800	1100	1650	140
100-080-315	-	-	90,0	-	280M	B	100	80	125	880	670	720	530	420	315	130	-	-	1750	1060	1600	1800	1100	1650	140
100-080-315	-	-	110,0	-	315S	B	100	80	125	940	730	780	530	455	315	130	-	-	1800	1100	1650	2150	1340	2000	140
100-080-315	-	-	132,0	-	315M	B	100	80	125	940	730	780	530	455	315	130	-	-	1800	1100	1650	2150	1340	2000	140
100-080-315	-	-	160,0	-	315L	B	100	80	125	940	730	780	530	455	315	130	-	-	1800	1100	1650	2150	1340	2000	140
100-080-400	11,0	-	-	-	160M	B	100	80	125	750	550	590	530	420	355	112	-	-	1550	940	1400	1550	940	1400	140
100-080-400	15,0	-	-	-	160L	B	100	80	125	750	550	590	530	420	355	112	-	-	1550	940	1400	1550	940	1400	140
100-080-400	18,5	-	-	-	180M	B	100	80	125	750	550	590	530	420	355	112	-	-	1550	940	1400	1550	940	1400	140
100-080-400	22,0	25,3	-	-	180L	B	100	80	125	750	550	590	530	420	355	112	-	-	1550	940	1400	1550	940	1400	140
100-080-400	30,0	34,5	-	-	200L	B	100	80	125	750	550	590	530	420	355	112	-	-	1550	940	1400	1550	940	1400	140
100-080-400	37,0	42,5	-	-	225S	B	100	80	125	750	550	590	530	420	355	112	-	-	1550	940	1400	1550	940	1400	140
100-080-400	-	52,0	-	-	225M	B	100	80	125	810	600	650	530	420	355	112	-	-	1750	1060	1600	1750	1060	1600	140
100-080-400	-	63,0	-	-	250M	B	100	80	125	810	600	650	530	420	355	112	-	-	1750	1060	1600	1750	1060	1600	140
125-100-160	3,0	-	-	-	100L	A	125	100	125	550	320	400	470	310	280	130	338	211	1150	940	1000	1400	1190	1250	140
125-100-160	4,0	-	-	-	112M	A	125	100	125	550	320	400	470	310	280	130	353	211	1150	940	1000	1400	1190	1250	140
125-100-160	5,5	6,3	-	-	132S	A	125	100	125	550	320	400	470	310	280	130	413	280	1150	940	1000	1400	1190	1250	140
125-100-160	-	8,6	-	-	132M	A	125	100	125	550	320	400	470	310	280	130	413	280	1150	940	1000	1400	1190	1250	140
125-100-160	-	-	22,0	-	180M	A	125	100	125	550	320	400	470	310	280	130	577	350	1400	1190	1250	1570	1360	1420	140
125-100-160	-	-	30,0	-	200L	A	125	100	125	550	320	400	470	310	280	130	626	350	1400	1190	1250	1570	1360	1420	140
125-100-160	-	-	37,0	41,5	200L	A	125	100	125	550	320	400	470	310	280	130	675	455	1400	1190	1250	1570	1360	1420	140
125-100-160	-	-	-	51,0	225M	B	125	100	125	750	550	590	470	365	280	130	699	455	1550	940	1400	1550	940	1400	140
125-100-160	-	-	-	62,0	250M	B	125	100	125	810	600	650	470	390	280	130	-	-	1750	1060	1600	1750	1060	1600	140
125-100-160	-	-	-	84,0	280S	B	125	100	125	880	670	720	470	420	280	130	-	-	1750	1060	1600	1750	1060	1600	140
125-100-200	4,0	-	-	-	112M	A	125	100	125	550	320	400	470	310	280	130	353	211	1150	940	1000	1400	1190	1250	140
125-100-200	5,5	6,3	-	-	132S	A	125	100	125	550	320	400	470	310	280	130	413	280	1150	940	1000	1400	1190	1250	140
125-100-200	7,5	8,6	-	-	132M	A	125	100	125	550	320	400	470	310	280	130	413	280	1150	940	1000	1400	1190	1250	140
125-100-200	11,0	12,6	-	-	160M	A	125	100	125	550	320	400	470	310	280	130	444	280	1400	1190	1250	1570	1360	1420	140
125-100-200	-	17,3	-	-	160L	A	125	100	125	550	320	400	470	310	280	130	525	350	1400	1190	1250	1570	1360	1420	140
125-100-200	-	-	30,0	-	200L	A	125	100	125	550	320	400	470	310	280	130	626	350	1400	1190	1250	1570	1360	1420	140
125-100-200	-	-	37,0	-	200L	A	125	100	125	550	320	400	470	310	280	130	675	455	1400	1190	1250	1570	1360	1420	140
125-100-200	-	-	45,0	51,0	225M	B	125	100	125	750	550	590	470	365	280	130	699	455	1550	940	1400	1550	940	1400	140
125-100-200	-	-	55,0	62,0	250M	B	125	100	125	810	600	650	470	390	280	130	-	-	1750	1060	1600	1750	1060	1600	140
125-100-200	-	-	75,0	84,0	280S	B	125	100	125	880	670	720	470	420	280	130	-	-	1750	1060	1600	1750	1060	1600	140
125-100-200	-	-	-	101,0	280M	B	125	100	125	880	670	720	470	420	280	130	-	-	1750	1060	1600	1750	1060	1600	140
125-100-200	-	-	-	123,0	315S	B	125	100	125	940	730	780	470	455	280	130	-	-	1800	1100	1650	2150	1340	2000	140
125-100-250	7,5	-	-	-	132M	A	125	100	140	550	320	400	470	335	280	130	-	-	1150	940	1000	1400	1190	1250	140
125-100-250	11,0	12,6	-	-	160M	A	125	100	140	550	320	400	470	335	280	130	-	-	1400	1190	1250	1570	1360	1420	140
125-100-250	15,0	17,3	-	-	160L	A	125	100	140	550	320	400	470	335	280	130	-	-	1400	1190	1250	1570	1360	1420	140
125-100-250	-	21,3	-	-	180M	A	125	100	140	550	320	400	470	335	280	130	-	-	1400	1190	1250	1570	1360	1420	140
125-100-250	-	25,3	-	-	180L	A	125	100	140	550	320	400	470	335	280	130	-	-	1400	1190	1250	1570	1360	1420	140
125-100-250	-	-	55,0	-	250M	B	125	100	140	810	600	650	470	390	280	130	-	-	1750	1060	1600	1750	1060	1600	140
125-100-250	-	-	75,0	84,0	280S	B	125	100	140	880	670	720	470	420	280	130	-	-	1750	1060	1600	1750	1060	1600	140
125-100-250	-	-	90,0	101,0	280M	B	125	100	140	880	670	720	470	420	280	130	-	-	1750	1060	1600	1750	1060	1600	140
125-100-250	-	-	110,0	123,0	315S	B	125	100	140	940	730	780	470	455	280	130	-	-	1800	1100	1650	2150	1340	2000	140
125-100-315	15,0	-	-	-	160L	A	125	100	140	550	320	400	470	360	315	130	-	-	1400	1190	1250	1570	1360	1420	140
125-100-315	18,5	-	-	-	180M	A	125	100	140	550	320	400	470	360	315	130	-	-	1400	1190	1250	1570	1360	1420	140
125-100-315	22,0	-	-	-	180L	A	125	100	140	550	320	400	470	360	315	130	-	-	1400	1190	1250	1570	1360	1420	140
125-100-315	30,0	34,5	-	-	200L	B	125	100	140	750	550	590	470	390	315	130	-	-	1550	940	1400	1550	940	1400	140
125-100-315	-	42,5	-	-	225S	B	125	100	140	750	550	590	470	390	315	130	-	-	1550	940	1400	1550	940	1400	140
125-100-315	-	52,0	-	-	225M	B	125	100	140	750	550	590	470	390	315	130	-	-	1550	940	1400	1550	940	1400	140
125-100-315	-	-	90,0	-	280M	B	125	100	140	880	670	720	530	420	315	130	-	-	1750	1060	1600	1800	1100	1650	140
125-100-315	-	-	110,0	-	315S	B	125	100	140	940	730	780	530	455	315	130	-	-	1800	1100	1650	2150	1340	2000	140
125-100-315	-	-	132,0	-	315M	B	125	100	140	940	730	780	530	455	315	130	-	-	1800	1100	1650	2150	1340	2000	140
125-100-315	-	-	160,0	-	315L	B	125	100	140	940	730	780	530	455	315	130	-	-	1800	1100	1650	2150	1340	2000	140

1311.391/04-RU

Типоразмер	Мощность двигателя [кВт]				Двигатель	Рисунок	DN_1	DN_2	a	b_1	b_2	b_3	f	h_1	h_2	i	p_1	z	Муфта			Муфта с проставком			
	1450 об/мин	1750 об/мин	2900 об/мин	3500 об/мин															l_1	l_2	l_3	l_1	l_2	l_3	x
125-100-315	-	-	200,0	-	315L	B	125	100	140	940	730	780	530	455	315	130	-	-	1800	1100	1650	2150	1340	2000	140
125-100-400	22,0	-	-	-	180L	B	125	100	140	810	600	650	530	420	355	112	-	-	1750	1060	1600	1750	1060	1600	140
125-100-400	30,0	-	-	-	200L	B	125	100	140	810	600	650	530	420	355	112	-	-	1750	1060	1600	1750	1060	1600	140
125-100-400	37,0	42,5	-	-	225S	B	125	100	140	810	600	650	530	420	355	112	-	-	1750	1060	1600	1750	1060	1600	140
125-100-400	45,0	52,0	-	-	225M	B	125	100	140	810	600	650	530	420	355	112	-	-	1750	1060	1600	1750	1060	1600	140
125-100-400	55,0	63,0	-	-	250M	B	125	100	140	810	600	650	530	420	355	112	-	-	1750	1060	1600	1750	1060	1600	140
125-100-400	-	86,0	-	-	280S	B	125	100	140	880	670	720	530	420	355	112	-	-	1750	1060	1600	1750	1060	1600	140
150-125-200	7,5	-	-	-	132M	A	150	125	140	550	320	400	470	360	315	130	413	280	1150	940	1000	1400	1190	1250	140
150-125-200	11,0	12,6	-	-	160M	A	150	125	140	550	320	400	470	360	315	130	444	280	1400	1190	1250	1570	1360	1420	140
150-125-200	15,0	17,3	-	-	160L	A	150	125	140	550	320	400	470	360	315	130	525	350	1400	1190	1250	1570	1360	1420	140
150-125-200	-	21,3	-	-	180M	A	150	125	140	550	320	400	470	360	315	130	577	350	1400	1190	1250	1570	1360	1420	140
150-125-200	-	25,3	-	-	180L	A	150	125	140	550	320	400	470	360	315	130	577	350	1400	1190	1250	1570	1360	1420	140
150-125-200	-	-	55,0	-	250M	B	150	125	140	810	600	650	470	390	315	130	-	-	1750	1060	1600	1750	1060	1600	140
150-125-200	-	-	75,0	84,0	280S	B	150	125	140	880	670	720	470	420	315	130	-	-	1750	1060	1600	1750	1060	1600	140
150-125-200	-	-	90,0	101,0	280M	B	150	125	140	880	670	720	470	420	315	130	-	-	1750	1060	1600	1750	1060	1600	140
150-125-200	-	-	110,0	123,0	315S	B	150	125	140	940	730	780	470	455	315	130	-	-	1800	1100	1650	2150	1340	2000	140
150-125-250	11,0	-	-	-	160M	A	150	125	140	550	320	400	470	360	355	130	-	-	1400	1190	1250	1570	1360	1420	140
150-125-250	15,0	17,3	-	-	160L	A	150	125	140	550	320	400	470	360	355	130	-	-	1400	1190	1250	1570	1360	1420	140
150-125-250	18,5	21,3	-	-	180M	A	150	125	140	550	320	400	470	360	355	130	-	-	1400	1190	1250	1570	1360	1420	140
150-125-250	22,0	25,3	-	-	180L	A	150	125	140	550	320	400	470	360	355	130	-	-	1400	1190	1250	1570	1360	1420	140
150-125-250	-	34,5	-	-	200L	B	150	125	140	750	550	590	470	390	355	130	-	-	1550	940	1400	1550	940	1400	140
150-125-250	-	42,5	-	-	225S	B	150	125	140	750	550	590	470	390	355	130	-	-	1550	940	1400	1550	940	1400	140
150-125-315	18,5	-	-	-	180M	B	150	125	140	810	600	650	530	420	355	112	-	-	1750	1060	1600	1750	1060	1600	140
150-125-315	22,0	-	-	-	180L	B	150	125	140	810	600	650	530	420	355	112	-	-	1750	1060	1600	1750	1060	1600	140
150-125-315	30,0	34,5	-	-	200L	B	150	125	140	810	600	650	530	420	355	112	-	-	1750	1060	1600	1750	1060	1600	140
150-125-315	37,0	42,5	-	-	225S	B	150	125	140	810	600	650	530	420	355	112	-	-	1750	1060	1600	1750	1060	1600	140
150-125-315	45,0	52,0	-	-	225M	B	150	125	140	810	600	650	530	420	355	112	-	-	1750	1060	1600	1750	1060	1600	140
150-125-315	-	63,0	-	-	250M	B	150	125	140	810	600	650	530	420	355	112	-	-	1750	1060	1600	1750	1060	1600	140
150-125-315	-	86,0	-	-	280S	B	150	125	140	880	670	720	530	420	355	112	-	-	1750	1060	1600	1750	1060	1600	140
150-125-400	30,0	-	-	-	200L	B	150	125	140	810	600	650	530	455	400	112	-	-	1750	1060	1600	1750	1060	1600	140
150-125-400	37,0	-	-	-	225S	B	150	125	140	810	600	650	530	455	400	112	-	-	1750	1060	1600	1750	1060	1600	140
150-125-400	45,0	-	-	-	225M	B	150	125	140	810	600	650	530	455	400	112	-	-	1750	1060	1600	1750	1060	1600	140
150-125-400	55,0	63,0	-	-	250M	B	150	125	140	810	600	650	530	455	400	112	-	-	1750	1060	1600	1750	1060	1600	140
150-125-400	75,0	86,0	-	-	280S	B	150	125	140	880	670	720	530	455	400	112	-	-	1750	1060	1600	1750	1060	1600	140
150-125-400	-	104,0	-	-	280M	B	150	125	140	880	670	720	530	455	400	112	-	-	1750	1060	1600	1750	1060	1600	140
150-125-400	-	127,0	-	-	315S	B	150	125	140	940	730	780	530	455	400	112	-	-	1800	1100	1650	2150	1340	2000	140
200-150-200	11,0	-	-	-	160M	B	200	150	160	880	670	720	470	420	400	112	444	280	1750	1060	1600	1750	1060	1600	140
200-150-200	15,0	17,3	-	-	160L	B	200	150	160	880	670	720	470	420	400	112	525	350	1750	1060	1600	1750	1060	1600	140
200-150-200	-	21,3	-	-	180M	B	200	150	160	880	670	720	470	420	400	112	577	350	1750	1060	1600	1750	1060	1600	140
200-150-200	-	25,3	-	-	180L	B	200	150	160	880	670	720	470	420	400	112	577	350	1750	1060	1600	1750	1060	1600	140
200-150-250	15,0	-	-	-	160L	B	200	150	160	810	600	650	470	420	400	112	-	-	1750	1060	1600	1750	1060	1600	140
200-150-250	18,5	-	-	-	180M	B	200	150	160	810	600	650	470	420	400	112	-	-	1750	1060	1600	1750	1060	1600	140
200-150-250	22,0	25,3	-	-	180L	B	200	150	160	810	600	650	470	420	400	112	-	-	1750	1060	1600	1750	1060	1600	140
200-150-250	30,0	34,5	-	-	200L	B	200	150	160	810	600	650	470	420	400	112	-	-	1750	1060	1600	1750	1060	1600	140
200-150-250	-	42,5	-	-	225S	B	200	150	160	810	600	650	470	420	400	112	-	-	1750	1060	1600	1750	1060	1600	140
200-150-250	-	52,0	-	-	225M	B	200	150	160	810	600	650	470	420	400	112	-	-	1750	1060	1600	1750	1060	1600	140
200-150-250	-	63,0	-	-	250M	B	200	150	160	810	600	650	470	420	400	112	-	-	1750	1060	1600	1750	1060	1600	140
200-150-315	22,0	-	-	-	180L	B	200	150	160	880	670	720	530	420	400	112	-	-	1750	1060	1600	1750	1060	1600	140
200-150-315	30,0	-	-	-	200L	B	200	150	160	880	670	720	530	420	400	112	-	-	1750	1060	1600	1750	1060	1600	140
200-150-315	37,0	42,5	-	-	225S	B	200	150	160	880	670	720	530	420	400	112	-	-	1750	1060	1600	1750	1060	1600	140
200-150-315	45,0	52,0	-	-	225M	B	200	150	160	880	670	720	530	420	400	112	-	-	1750	1060	1600	1750	1060	1600	140
200-150-315	55,0	63,0	-	-	250M	B	200	150	160	880	670	720	530	420	400	112	-	-	1750	1060	1600	1750	1060	1600	140
200-150-315	-	86,0	-	-	280S	B	200	150	160	880	670	720	530	420	400	112	-	-	1750	1060	1600	1750	1060	1600	140
200-150-315	-	104,0	-	-	280M	B	200	150	160	880	670	720	530	420	400	112	-	-	1750	1060	1600	1750	1060	1600	140
200-150-400	37,0	-	-	-	225S	B	200	150	160	880	670	720	530	455	450	112	-	-	1750	1060	1600	1750	1060	1600	140
200-150-400	45,0	-	-	-	225M	B	200	150	160	880	670	720	530	455	450	112	-	-	1750	1060	1600	1750	1060	1600	140
200-150-400	55,0	-	-	-	250M	B	200	150	160	880	670	720	530	455	450	112	-	-	1750	1060	1600	1750	1060	1600	140
200-150-400	75,0	86,0	-	-	280S	B	200	150	160	880	670	720	530	455	450	112	-	-	1750	1060	1600	1750	1060	1600	140
200-150-400	90,0	104,0	-	-	280M	B	200	150	160	880	670	720	530	455	450	112	-	-	1750	1060	1600	1750	1060	1600	140
200-150-400	110,0	127,0	-	-	315S	B	200	150	160	940	730	780	530	455	450	112	-	-	1800	1100	1650	2150	1340	2000	140

1311.391/04-RU

Дополнительные типоразмеры Etanorm, нерегулируемое исполнение

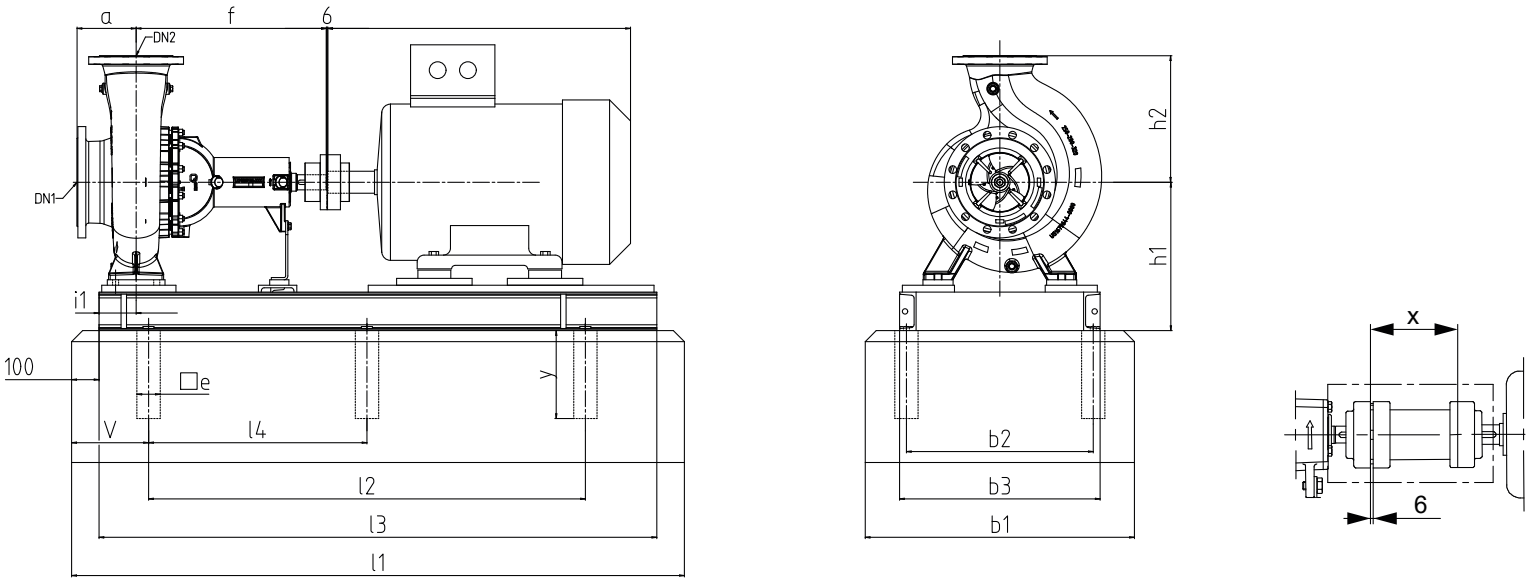

Рис. 7: Размеры насосного агрегата с муфтой

Таблица 5: Размеры насосного агрегата с муфтой без проставка

Типоразмер	Двигатель																Муфта без проставка								
	Мощность двигателя [кВт]				Габарит двигателя	Тип	Класс энергоэффективности двигателя	DN1	DN2	a	f	h2	i1	e	y	Резьба	h1	l1	l2	l3	l4	v	b1	b2	b3
	1000 об/мин	1200 об/мин	1500 об/мин	1800 об/мин																					
150-125-510	11	-	-	-	160L	-	-	150	125	180	667	530	115	70	300	M16 x 250	500	1830	1290	1630	-	280	850	556	600
150-125-510	15	-	-	-	180L	-	-	150	125	180	667	530	115	70	300	M16 x 250	500	1830	1290	1630	-	280	850	556	600
150-125-510	13,2	-	-	-	180L	-	-	150	125	180	667	530	115	70	300	M16 x 250	500	1830	1290	1630	-	280	850	556	600
150-125-510	18,5	18,5	-	-	200L	-	-	150	125	180	667	530	115	70	300	M16 x 250	500	1830	1290	1630	-	280	850	556	600
150-125-510	22	22	-	-	200L	-	-	150	125	180	667	530	115	70	300	M16 x 250	500	1830	1290	1630	-	280	850	556	600
150-125-510	16,5	-	-	-	200L	-	-	150	125	180	667	530	115	70	300	M16 x 250	500	1830	1290	1630	-	280	850	556	600
150-125-510	20	-	-	-	200L	-	-	150	125	180	667	530	115	70	300	M16 x 250	500	1830	1290	1630	-	280	850	556	600
150-125-510	30	30	45	-	225M	-	-	150	125	180	667	530	115	70	300	M16 x 250	500	1830	1290	1630	-	280	850	556	600
150-125-510	27	-	36	-	225M	-	-	150	125	180	667	530	115	70	300	M16 x 250	500	1830	1290	1630	-	280	850	556	600
150-125-510	-	-	37	-	225S	-	-	150	125	180	667	530	115	70	300	M16 x 250	500	2030	1440	1830	-	280	850	556	600

Типоразмер	Двигатель																Муфта без проставка								
	Мощность двигателя [кВт]				Габарит двигателя	Тип	Класс энергоэффективности двигателя	DN1	DN2	a	f	h2	i1	e	y	Резьба	h1	l1	l2	l3	l4	v	b1	b2	b3
	1000 об/мин	1200 об/мин	1500 об/мин	1800 об/мин																					
150-125-510	37	37	55	63	250M	-	-	150	125	180	667	530	115	70	300	M16 x 250	500	2030	1440	1830	-	280	850	556	600
150-125-510	33	-	44	-	250M	-	-	150	125	180	667	530	115	70	300	M16 x 250	500	2030	1440	1830	-	280	850	556	600
150-125-510	-	55	90	90	280M	-	-	150	125	180	667	530	115	70	300	M16 x 250	500	2030	1440	1830	-	280	850	556	600
150-125-510	-	-	70	104	280M	-	-	150	125	180	667	530	115	70	300	M16 x 250	500	2030	1440	1830	-	280	850	556	600
150-125-510	-	45	75	75	280S	-	-	150	125	180	667	530	115	70	300	M16 x 250	500	2030	1440	1830	-	280	850	556	600
150-125-510	-	-	58	86	280S	-	-	150	125	180	667	530	115	70	300	M16 x 250	540	2230	1590	2030	795	280	980	680	730
150-125-510	-	-	160	150	315L	-	-	150	125	180	667	530	115	85	370	M20 x 320	540	2230	1590	2030	795	280	980	680	730
150-125-510	-	-	200	184	315L	-	-	150	125	180	667	530	115	85	370	M20 x 320	540	2230	1590	2030	795	280	980	680	730
150-125-510	-	-	250	185	315L	-	-	150	125	180	667	530	115	85	370	M20 x 320	540	2230	1590	2030	795	280	980	680	730
150-125-510	-	-	160	230	315L	-	-	150	125	180	667	530	115	85	370	M20 x 320	540	2230	1590	2030	795	280	980	680	730
150-125-510	-	-	115	290	315L	-	-	150	125	180	667	530	115	85	370	M20 x 320	540	2230	1590	2030	795	280	980	680	730
150-125-510	-	-	-	184	315L	-	-	150	125	180	667	530	115	85	370	M20 x 320	540	2230	1590	2030	795	280	980	680	730
150-125-510	-	-	132	132	315M	KWB, W22	-	150	125	180	667	530	115	85	370	M20 x 320	540	2230	1590	2030	795	280	980	680	730
150-125-510	-	-	132	132	315M	1LE1, 1MB1, 1MB55		150	125	180	667	530	115	85	370	M20 x 320	540	2230	1590	2030	795	280	980	680	730
150-125-510	-	-	110	152	315M	-	-	150	125	180	667	530	115	85	370	M20 x 320	540	2230	1590	2030	795	280	980	680	730
150-125-510	-	-	100	-	315M	-	-	150	125	180	667	530	115	85	370	M20 x 320	540	2230	1590	2030	795	280	980	680	730
150-125-510	64	90	110	110	315S	-	-	150	125	180	667	530	115	85	370	M20 x 320	540	2230	1590	2030	795	280	980	680	730
150-125-510	-	-	84	127	315S	-	-	150	125	180	667	530	115	85	370	M20 x 320	500	1830	1290	1630	-	280	850	556	600
200-150-510	15	-	-	-	180L	-	-	200	150	195	673	570	115	70	300	M16 x 250	500	1830	1290	1630	-	280	850	556	600
200-150-510	18,5	-	-	-	200L	-	-	200	150	195	673	570	115	70	300	M16 x 250	500	1830	1290	1630	-	280	850	556	600
200-150-510	22	-	-	-	200L	-	-	200	150	195	673	570	115	70	300	M16 x 250	500	1830	1290	1630	-	280	850	556	600
200-150-510	16,5	-	-	-	200L	-	-	200	150	195	673	570	115	70	300	M16 x 250	500	1830	1290	1630	-	280	850	556	600
200-150-510	20	-	-	-	200L	-	-	200	150	195	673	570	115	70	300	M16 x 250	500	1830	1290	1630	-	280	850	556	600
200-150-510	30	30	-	-	225M	-	-	200	150	195	673	570	115	70	300	M16 x 250	500	1830	1290	1630	-	280	850	556	600
200-150-510	27		-	-	225M	-	-	200	150	195	673	570	115	70	300	M16 x 250	500	2030	1440	1830	-	280	850	556	600
200-150-510	37	37	55	-	250M	-	-	200	150	195	673	570	115	70	300	M16 x 250	500	2030	1440	1830	-	280	850	556	600
200-150-510	33	-	-	-	250M	-	-	200	150	195	673	570	115	70	300	M16 x 250	500	2030	1440	1830	-	280	850	556	600
200-150-510	55	55	90	90	280M	-	-	200	150	195	673	570	115	70	300	M16 x 250	500	2030	1440	1830	-	280	850	556	600
200-150-510	46	-	70	104	280M	-	-	200	150	195	673	570	115	70	300	M16 x 250	500	2030	1440	1830	-	280	850	556	600
200-150-510	45	45	75	86	280S	-	-	200	150	195	673	570	115	70	300	M16 x 250	500	2030	1440	1830	-	280	850	556	600
200-150-510	40	-	58	-	280S	-	-	200	150	195	673	570	115	70	300	M16 x 250	540	2230	1590	2030	795	280	980	680	730
200-150-510	-	-	160	150	315L	-	-	200	150	195	673	570	115	85	370	M20 x 320	540	2230	1590	2030	795	280	980	680	730
200-150-510	-	-	200	184	315L	-	-	200	150	195	673	570	115	85	370	M20 x 320	540	2230	1590	2030	795	280	980	680	730
200-150-510	-	-	250	185	315L	-	-	200	150	195	673	570	115	85	370	M20 x 320	540	2230	1590	2030	795	280	980	680	730
200-150-510	-	-	115	230	315L	-	-	200	150	195	673	570	115	85	370	M20 x 320	540	2230	1590	2030	795	280	980	680	730
200-150-510	-	-	135	290	315L	-	-	200	150	195	673	570	115	85	370	M20 x 320	540	2230	1590	2030	795	280	980	680	730

Типоразмер	Двигатель																Муфта без проставка								
	Мощность двигателя [кВт]				Габарит двигателя	Тип	Класс энергоэффективности двигателя	DN1	DN2	a	f	h2	i1	e	y	Резьба	h1	l1	l2	l3	l4	v	b1	b2	b3
	1000 об/мин	1200 об/мин	1500 об/мин	1800 об/мин																					
200-150-510	-	90	132	132	315M	-	-	200	150	195	673	570	115	85	370	M20 x 320	540	2230	1590	2030	795	280	980	680	730
200-150-510	-	-	110	127	315M	-	-	200	150	195	673	570	115	85	370	M20 x 320	540	2230	1590	2030	795	280	980	680	730
200-150-510	-	-	100	152	315M	-	-	200	150	195	673	570	115	85	370	M20 x 320	540	2230	1590	2030	795	280	980	680	730
200-150-510	64	75	110	110	315S	-	-	200	150	195	673	570	115	85	370	M20 x 320	540	2230	1590	2030	795	280	980	680	730
200-150-510	-	90	84	127	315S	-	-	200	150	195	673	570	115	85	370	M20 x 320	480	1830	1290	1630	-	280	850	556	600
200-200-250	4	6,3	-	-	132M	-	-	200	200	180	674	425	115	70	300	M16 x 250	480	1830	1290	1630	-	280	850	556	600
200-200-250	5,5	-	-	-	132M	-	-	200	200	180	674	425	115	70	300	M16 x 250	480	1830	1290	1630	-	280	850	556	600
200-200-250	3,5		-	-	132M	-	-	200	200	180	674	425	115	70	300	M16 x 250	480	1830	1290	1630	-	280	850	556	600
200-200-250	4,8	-	-	-	132M	-	-	200	200	180	674	425	115	70	300	M16 x 250	480	1830	1290	1630	-	280	850	556	600
200-200-250	11	11	15	-	160L	-	-	200	200	180	674	425	115	70	300	M16 x 250	480	1830	1290	1630	-	280	850	556	600
200-200-250	9,69	12,6	13,5	-	160L	-	-	200	200	180	674	425	115	70	300	M16 x 250	480	1830	1290	1630	-	280	850	556	600
200-200-250	7,5	7,5	-	-	160M	-	-	200	200	180	674	425	115	70	300	M16 x 250	480	1830	1290	1630	-	280	850	556	600
200-200-250	6,6	8,6	-	-	160M	-	-	200	200	180	674	425	115	70	300	M16 x 250	480	1830	1290	1630	-	280	850	556	600
200-200-250	-	15	22	22	180L	-	-	200	200	180	674	425	115	70	300	M16 x 250	480	1830	1290	1630	-	280	850	556	600
200-200-250	-	-	17,5	25,3	180L	-	-	200	200	180	674	425	115	70	300	M16 x 250	480	1830	1290	1630	-	280	850	556	600
200-200-250	-	-	18,5	21,3	180M	-	-	200	200	180	674	425	115	70	300	M16 x 250	480	1830	1290	1630	-	280	850	556	600
200-200-250	-	-	15		180M	-	-	200	200	180	674	425	115	70	300	M16 x 250	480	1830	1290	1630	-	280	850	556	600
200-200-250	-	-	30	30	200L	-	-	200	200	180	674	425	115	70	300	M16 x 250	480	1830	1290	1630	-	280	850	556	600
200-200-250	-	-	24	34,5	200L	-	-	200	200	180	674	425	115	70	300	M16 x 250	480	1830	1290	1630	-	280	850	556	600
200-200-250	-	-	45	45	225M	-	-	200	200	180	674	425	115	70	300	M16 x 250	480	1830	1290	1630	-	280	850	556	600
200-200-250	-	-	36	52	225M	-	-	200	200	180	674	425	115	70	300	M16 x 250	480	1830	1290	1630	-	280	850	556	600
200-200-250	-	-	37	37	225S	-	-	200	200	180	674	425	115	70	300	M16 x 250	480	1830	1290	1630	-	280	850	556	600
200-200-250	-	-	30	-	225S	-	-	200	200	180	674	425	115	70	300	M16 x 250	480	2030	1440	1830	-	280	850	556	600
200-200-250	-	-	55	55	250M	-	-	200	200	180	674	425	115	70	300	M16 x 250	480	2030	1440	1830	-	280	850	556	600
200-200-250	-	-	-	63	250M	-	-	200	200	180	674	425	115	70	300	M16 x 250	480	2030	1440	1830	-	280	850	556	600
200-200-250	-	-	75	75	280S	-	-	200	200	180	674	425	115	70	300	M16 x 250	480	1830	1290	1630	-	280	850	556	600
250-200-275	11	12,6	-	-	160L	-	-	250	200	205	699	430	115	70	300	M16 x 250	480	1830	1290	1630	-	280	850	556	600
250-200-275	9,69	-	-	-	160L	-	-	250	200	205	699	430	115	70	300	M16 x 250	480	1830	1290	1630	-	280	850	556	600
250-200-275	7,5	-	-	-	160M	-	-	250	200	205	699	430	115	70	300	M16 x 250	480	1830	1290	1630	-	280	850	556	600
250-200-275	15	15	22	-	180L	-	-	250	200	205	699	430	115	70	300	M16 x 250	480	1830	1290	1630	-	280	850	556	600
250-200-275	13,2	-		-	180L	-	-	250	200	205	699	430	115	70	300	M16 x 250	480	1830	1290	1630	-	280	850	556	600
250-200-275	-	18,5	30	-	200L	-	-	250	200	205	699	430	115	70	300	M16 x 250	480	1830	1290	1630	-	280	850	556	600
250-200-275	-	22	24	-	200L	-	-	250	200	205	699	430	115	70	300	M16 x 250	480	1830	1290	1630	-	280	850	556	600
250-200-275	-	-	45	45	225M	-	-	250	200	205	699	430	115	70	300	M16 x 250	480	1830	1290	1630	-	280	850	556	600
250-200-275	-	-	36	52	225M	-	-	250	200	205	699	430	115	70	300	M16 x 250	480	1830	1290	1630	-	280	850	556	600
250-200-275	-	-	37	-	225S	-	-	250	200	205	699	430	115	70	300	M16 x 250	480	1830	1290	1630	-	280	850	556	600
250-200-275	-	-	30	-	225S	-	-	250	200	205	699	430	115	70	300	M16 x 250	480	2030	1440	1830	-	280	850	556	600
250-200-275	-	-	55	55	250M	-	-	250	200	205	699	430	115	70	300	M16 x 250	480	2030	1440	1830	-	280	850	556	600

Типоразмер	Двигатель																Муфта без проставка								
	Мощность двигателя [кВт]				Габарит двигателя	Тип	Класс энергоэффективности двигателя	DN1	DN2	a	f	h2	i1	e	y	Резьба	h1	l1	l2	l3	l4	v	b1	b2	b3
	1000 об/мин	1200 об/мин	1500 об/мин	1800 об/мин																					
250-200-275	-	-	44	63	250M	-	-	250	200	205	699	430	115	70	300	M16 x 250	480	2030	1440	1830	-	280	850	556	600
250-200-275	-	-	90	90	280M	-	-	250	200	205	699	430	115	70	300	M16 x 250	480	2030	1440	1830	-	280	850	556	600
250-200-275	-	-	75	75	280S	-	-	250	200	205	699	430	115	70	300	M16 x 250	480	2030	1440	1830	-	280	850	556	600
250-200-275	-	-	-	86	280S	-	-	250	200	205	699	430	115	70	300	M16 x 250	520	2230	1590	2030	795	280	980	680	730
250-200-275	-	-	110	127	315S	-	-	250	200	205	699	430	115	85	370	M20 x 320	520	2230	1590	2030	795	280	980	680	730
250-200-275	-	-	84		315S	-	-	250	200	205	699	430	115	85	370	M20 x 320	480	1830	1290	1630	-	280	850	556	600
250-200-320	11	-	-	-	160L	-	-	250	200	215	674	460	115	70	300	M16 x 250	480	1830	1290	1630	-	280	850	556	600
250-200-320	9,69	-	-	-	160L	-	-	250	200	215	674	460	115	70	300	M16 x 250	480	1830	1290	1630	-	280	850	556	600
250-200-320	15	15	-	-	180L	-	-	250	200	215	674	460	115	70	300	M16 x 250	480	1830	1290	1630	-	280	850	556	600
250-200-320	13,2	-	-	-	180L	-	-	250	200	215	674	460	115	70	300	M16 x 250	480	1830	1290	1630	-	280	850	556	600
250-200-320	18,5	18,5	30	-	200L	-	-	250	200	215	674	460	115	70	300	M16 x 250	480	1830	1290	1630	-	280	850	556	600
250-200-320	16,5	22	-	-	200L	-	-	250	200	215	674	460	115	70	300	M16 x 250	480	1830	1290	1630	-	280	850	556	600
250-200-320	20		-	-	200L	-	-	250	200	215	674	460	115	70	300	M16 x 250	480	1830	1290	1630	-	280	850	556	600
250-200-320	-	30	45	52	225M	-	-	250	200	215	674	460	115	70	300	M16 x 250	480	1830	1290	1630	-	280	850	556	600
250-200-320	-		36	-	225M	-	-	250	200	215	674	460	115	70	300	M16 x 250	480	1830	1290	1630	-	280	850	556	600
250-200-320	-	-	37	-	225S	-	-	250	200	215	674	460	115	70	300	M16 x 250	480	1830	1290	1630	-	280	850	556	600
250-200-320	-	-	30	-	225S	-	-	250	200	215	674	460	115	70	300	M16 x 250	480	2030	1440	1830	-	280	850	556	600
250-200-320	-	37	55	55	250M	-	-	250	200	215	674	460	115	70	300	M16 x 250	480	2030	1440	1830	-	280	850	556	600
250-200-320	-	-	44	63	250M	-	-	250	200	215	674	460	115	70	300	M16 x 250	480	2030	1440	1830	-	280	850	556	600
250-200-320	-	-	90	90	280M	-	-	250	200	215	674	460	115	70	300	M16 x 250	480	2030	1440	1830	-	280	850	556	600
250-200-320	-	-	70	104	280M	-	-	250	200	215	674	460	115	70	300	M16 x 250	480	2030	1440	1830	-	280	850	556	600
250-200-320	-	-	75	75	280S	-	-	250	200	215	674	460	115	70	300	M16 x 250	480	2030	1440	1830	-	280	850	556	600
250-200-320	-	-	58	86	280S	-	-	250	200	215	674	460	115	70	300	M16 x 250	520	2230	1590	2030	795	280	980	680	730
250-200-320	-	-	132	132	315M	-	-	250	200	215	674	460	115	85	370	M20 x 320	520	2230	1590	2030	795	280	980	680	730
250-200-320	-	-	110	127	315M	-	-	250	200	215	674	460	115	85	370	M20 x 320	520	2230	1590	2030	795	280	980	680	730
250-200-320	-	-	110	110	315S	-	-	250	200	215	674	460	115	85	370	M20 x 320	520	2230	1590	2030	795	280	980	680	730
250-200-320	-	-	84	127	315S	-	-	250	200	215	674	460	115	85	370	M20 x 320	500	1830	1290	1630	-	280	850	556	600
250-200-375	15	-	-	-	180L	-	-	250	200	200	700	480	115	70	300	M16 x 250	500	1830	1290	1630	-	280	850	556	600
250-200-375	13,2	-	-	-	180L	-	-	250	200	200	700	480	115	70	300	M16 x 250	500	1830	1290	1630	-	280	850	556	600
250-200-375	18,5	22	-	-	200L	-	-	250	200	200	700	480	115	70	300	M16 x 250	500	1830	1290	1630	-	280	850	556	600
250-200-375	22	-	-	-	200L	-	-	250	200	200	700	480	115	70	300	M16 x 250	500	1830	1290	1630	-	280	850	556	600
250-200-375	16,5		-	-	200L	-	-	250	200	200	700	480	115	70	300	M16 x 250	500	1830	1290	1630	-	280	850	556	600
250-200-375	20	-	-	-	200L	-	-	250	200	200	700	480	115	70	300	M16 x 250	500	1830	1290	1630	-	280	850	556	600
250-200-375	30	30	45	-	225M	-	-	250	200	200	700	480	115	70	300	M16 x 250	500	1830	1290	1630	-	280	850	556	600
250-200-375	27	-	-	-	225M	-	-	250	200	200	700	480	115	70	300	M16 x 250	500	2030	1440	1830	-	280	850	556	600
250-200-375	37	37	55	-	250M	-	-	250	200	200	700	480	115	70	300	M16 x 250	500	2030	1440	1830	-	280	850	556	600
250-200-375	33	-	44	-	250M	-	-	250	200	200	700	480	115	70	300	M16 x 250	500	2030	1440	1830	-	280	850	556	600
250-200-375	-	55	90	90	280M	-	-	250	200	200	700	480	115	70	300	M16 x 250	500	2030	1440	1830	-	280	850	556	600

Типоразмер	Двигатель																Муфта без проставка								
	Мощность двигателя [кВт]				Габарит двигателя	Тип	Класс энергоэффективности двигателя	DN1	DN2	a	f	h2	i1	e	y	Резьба	h1	l1	l2	l3	l4	v	b1	b2	b3
	1000 об/мин	1200 об/мин	1500 об/мин	1800 об/мин																					
250-200-375	-	-	70	104	280M	-	-	250	200	200	700	480	115	70	300	M16 x 250	500	2030	1440	1830	-	280	850	556	600
250-200-375	-	45	75	75	280S	-	-	250	200	200	700	480	115	70	300	M16 x 250	500	2030	1440	1830	-	280	850	556	600
250-200-375	-	-	58	86	280S	-	-	250	200	200	700	480	115	70	300	M16 x 250	540	2230	1590	2030	795	280	980	680	730
250-200-375	-	-	160	150	315L	-	-	250	200	200	700	480	115	85	370	M20 x 320	540	2230	1590	2030	795	280	980	680	730
250-200-375	-	-	-	184	315L	-	-	250	200	200	700	480	115	85	370	M20 x 320	540	2230	1590	2030	795	280	980	680	730
250-200-375	-	-	-	185	315L	-	-	250	200	200	700	480	115	85	370	M20 x 320	540	2230	1590	2030	795	280	980	680	730
250-200-375	-	-	-	230	315L	-	-	250	200	200	700	480	115	85	370	M20 x 320	540	2230	1590	2030	795	280	980	680	730
250-200-375	-	-	250	290	315L	1LE5	IE3	250	200	200	700	480	115	85	370	M20 x 320	540	2490	1850	2290	925	280	980	680	730
250-200-375	-	-	250	290	315L	1LE5	IE4	250	200	200	700	480	115	85	370	M20 x 320	540	2230	1590	2030	795	280	980	680	730
250-200-375	-	-	132	132	315M	-	-	250	200	200	700	480	115	85	370	M20 x 320	540	2230	1590	2030	795	280	980	680	730
250-200-375	-	-	110	127	315M	-	-	250	200	200	700	480	115	85	370	M20 x 320	540	2230	1590	2030	795	280	980	680	730
250-200-375	-	-	100	152	315M	-	-	250	200	200	700	480	115	85	370	M20 x 320	540	2230	1590	2030	795	280	980	680	730
250-200-375	64	90	110	110	315S	-	-	250	200	200	700	480	115	85	370	M20 x 320	540	2230	1590	2030	795	280	980	680	730
250-200-375	-	-	84	127	315S	-	-	250	200	200	700	480	115	85	370	M20 x 320	565	1985	1395	1785	697,5	280	980	680	730
250-200-435	18,5	-	-	-	200L	-	-	250	200	200	673	520	125	85	370	M20 x 320	565	1985	1395	1785	697,5	280	980	680	730
250-200-435	22	-	-	-	200L	-	-	250	200	200	673	520	125	85	370	M20 x 320	565	1985	1395	1785	697,5	280	980	680	730
250-200-435	16,5	-	-	-	200L	-	-	250	200	200	673	520	125	85	370	M20 x 320	565	1985	1395	1785	697,5	280	980	680	730
250-200-435	20	-	-	-	200L	-	-	250	200	200	673	520	125	85	370	M20 x 320	565	1985	1395	1785	697,5	280	980	680	730
250-200-435	30	30	-	-	225M	-	-	250	200	200	673	520	125	85	370	M20 x 320	565	1985	1395	1785	697,5	280	980	680	730
250-200-435	27		-	-	225M	-	-	250	200	200	673	520	125	85	370	M20 x 320	565	1985	1395	1785	697,5	280	980	680	730
250-200-435	37	37	55	-	250M	-	-	250	200	200	673	520	125	85	370	M20 x 320	565	1985	1395	1785	697,5	280	980	680	730
250-200-435	33	-	-	-	250M	-	-	250	200	200	673	520	125	85	370	M20 x 320	565	1985	1395	1785	697,5	280	980	680	730
250-200-435	55	55	90	90	280M	-	-	250	200	200	673	520	125	85	370	M20 x 320	565	1985	1395	1785	697,5	280	980	680	730
250-200-435	46	-	70	104	280M	-	-	250	200	200	673	520	125	85	370	M20 x 320	565	1985	1395	1785	697,5	280	980	680	730
250-200-435	45	45	75	-	280S	-	-	250	200	200	673	520	125	85	370	M20 x 320	565	1985	1395	1785	697,5	280	980	680	730
250-200-435	40	-	58	-	280S	-	-	250	200	200	673	520	125	85	370	M20 x 320	565	2230	1590	2030	795	280	980	680	730
250-200-435	-	-	160	150	315L	-	-	250	200	200	673	520	125	85	370	M20 x 320	565	2230	1590	2030	795	280	980	680	730
250-200-435	-	-	200	184	315L	-	-	250	200	200	673	520	125	85	370	M20 x 320	565	2230	1590	2030	795	280	980	680	730
250-200-435	-	-	250	185	315L	-	-	250	200	200	673	520	125	85	370	M20 x 320	565	2230	1590	2030	795	280	980	680	730
250-200-435	-	-	115	230	315L	-	-	250	200	200	673	520	125	85	370	M20 x 320	565	2230	1590	2030	795	280	980	680	730
250-200-435	-	-	135	290	315L	-	-	250	200	200	673	520	125	85	370	M20 x 320	565	2230	1590	2030	795	280	980	680	730
250-200-435	-	90	132	132	315M	-	-	250	200	200	673	520	125	85	370	M20 x 320	565	2230	1590	2030	795	280	980	680	730
250-200-435	-	-	110	127	315M	-	-	250	200	200	673	520	125	85	370	M20 x 320	565	2230	1590	2030	795	280	980	680	730
250-200-435	-	-	100	152	315M	-	-	250	200	200	673	520	125	85	370	M20 x 320	565	2230	1590	2030	795	280	980	680	730
250-200-435	64	75	110	110	315S	-	-	250	200	200	673	520	125	85	370	M20 x 320	565	2230	1590	2030	795	280	980	680	730
250-200-435	-	90	84	127	315S	-	-	250	200	200	673	520	125	85	370	M20 x 320	590	1985	1395	1785	697,5	280	980	680	730
250-200-510	22	-	-	-	200L	-	-	250	200	205	671	580	125	85	370	M20 x 320	590	1985	1395	1785	697,5	280	980	680	730
250-200-510	30	-	-	-	225M	-	-	250	200	205	671	580	125	85	370	M20 x 320	590	1985	1395	1785	697,5	280	980	680	730

Типоразмер	Двигатель																Муфта без проставка								
	Мощность двигателя [кВт]				Габарит двигателя	Тип	Класс энергоэффективности двигателя	DN1	DN2	a	f	h2	i1	e	y	Резьба	h1	l1	l2	l3	l4	v	b1	b2	b3
	1000 об/мин	1200 об/мин	1500 об/мин	1800 об/мин																					
250-200-510	27	-	-	-	225M	-	-	250	200	205	671	580	125	85	370	M20 x 320	590	1985	1395	1785	697,5	280	980	680	730
250-200-510	37	37	-	-	250M	-	-	250	200	205	671	580	125	85	370	M20 x 320	590	1985	1395	1785	697,5	280	980	680	730
250-200-510	33	-	-	-	250M	-	-	250	200	205	671	580	125	85	370	M20 x 320	590	1985	1395	1785	697,5	280	980	680	730
250-200-510	55	55	90	-	280M	-	-	250	200	205	671	580	125	85	370	M20 x 320	590	1985	1395	1785	697,5	280	980	680	730
250-200-510	46	-	-	-	280M	-	-	250	200	205	671	580	125	85	370	M20 x 320	590	1985	1395	1785	697,5	280	980	680	730
250-200-510	45	45	75	-	280S	-	-	250	200	205	671	580	125	85	370	M20 x 320	590	2230	1590	2030	795	280	980	680	730
250-200-510	-	110	160	150	315L	-	-	250	200	205	671	580	125	85	370	M20 x 320	590	2230	1590	2030	795	280	980	680	730
250-200-510	-	240	200	184	315L	-	-	250	200	205	671	580	125	85	370	M20 x 320	590	2230	1590	2030	795	280	980	680	730
250-200-510	-		250	185	315L	-	-	250	200	205	671	580	125	85	370	M20 x 320	590	2230	1590	2030	795	280	980	680	730
250-200-510	-	-	315	230	315L	-	-	250	200	205	671	580	125	85	370	M20 x 320	590	2230	1590	2030	795	280	980	680	730
250-200-510	-	-	115	290	315L	-	-	250	200	205	671	580	125	85	370	M20 x 320	590	2230	1590	2030	795	280	980	680	730
250-200-510	-	-	135	360	315L	-	-	250	200	205	671	580	125	85	370	M20 x 320	590	2230	1590	2030	795	280	980	680	730
250-200-510	-	90	132	132	315M	-	-	250	200	205	671	580	125	85	370	M20 x 320	590	2230	1590	2030	795	280	980	680	730
250-200-510	-	-	110	127	315M	-	-	250	200	205	671	580	125	85	370	M20 x 320	590	2230	1590	2030	795	280	980	680	730
250-200-510	-	-	100	152	315M	-	-	250	200	205	671	580	125	85	370	M20 x 320	590	2230	1590	2030	795	280	980	680	730
250-200-510	75	75	110	127	315S	-	-	250	200	205	671	580	125	85	370	M20 x 320	590	2230	1590	2030	795	280	980	680	730
250-200-510	64	90	84	-	315S	-	-	250	200	205	671	580	125	85	370	M20 x 320	590	2580	1790	2380	410	330	1080	780	830
250-200-510	-	-	355	410	355L	-	-	250	200	205	671	580	125	85	370	M20 x 320	590	2580	1790	2380	410	330	1080	780	830
250-200-510	-	-	355	410	355M	-	-	250	200	205	671	580	125	85	370	M20 x 320	640	1985	1395	1785	697,5	280	980	680	730
300-250-295	11	-	-	-	160L	-	-	300	250	190	770	660	75	85	370	M20 x 320	640	1985	1395	1785	697,5	280	980	680	730
300-250-295	15	-	-	-	180L	-	-	300	250	190	770	660	75	85	370	M20 x 320	640	1985	1395	1785	697,5	280	980	680	730
300-250-295	13,2	-	-	-	180L	-	-	300	250	190	770	660	75	85	370	M20 x 320	640	1985	1395	1785	697,5	280	980	680	730
300-250-295	18,5	18,5	-	-	200L	-	-	300	250	190	770	660	75	85	370	M20 x 320	640	1985	1395	1785	697,5	280	980	680	730
300-250-295	16,5	22	-	-	200L	-	-	300	250	190	770	660	75	85	370	M20 x 320	640	1985	1395	1785	697,5	280	980	680	730
300-250-295	-	30	45	-	225M	-	-	300	250	190	770	660	75	85	370	M20 x 320	640	1985	1395	1785	697,5	280	980	680	730
300-250-295	-		36	-	225M	-	-	300	250	190	770	660	75	85	370	M20 x 320	640	1985	1395	1785	697,5	280	980	680	730
300-250-295	-	-	37	-	225S	-	-	300	250	190	770	660	75	85	370	M20 x 320	640	1985	1395	1785	697,5	280	980	680	730
300-250-295	-	-	55	63	250M	-	-	300	250	190	770	660	75	85	370	M20 x 320	640	1985	1395	1785	697,5	280	980	680	730
300-250-295	-	-	44		250M	-	-	300	250	190	770	660	75	85	370	M20 x 320	640	2230	1590	2030	795	280	980	680	730
300-250-295	-	-	90	90	280M	-	-	300	250	190	770	660	75	85	370	M20 x 320	640	2230	1590	2030	795	280	980	680	730
300-250-295	-	-	-	104	280M	-	-	300	250	190	770	660	75	85	370	M20 x 320	640	2230	1590	2030	795	280	980	680	730
300-250-295	-	-	75	75	280S	-	-	300	250	190	770	660	75	85	370	M20 x 320	640	2230	1590	2030	795	280	980	680	730
300-250-295	-	-	58	86	280S	-	-	300	250	190	770	660	75	85	370	M20 x 320	640	2230	1590	2030	795	280	980	680	730
300-250-295	-	-	110	110	315S	-	-	300	250	190	770	660	75	85	370	M20 x 320	640	2230	1590	2030	795	280	980	680	730
300-250-295	-	-	84	127	315S	-	-	300	250	190	770	660	75	85	370	M20 x 320	565	1985	1395	1785	697,5	280	980	680	730
300-250-320	15	-	-	-	180L	-	-	300	250	230	691	540	145	85	370	M20 x 320	565	1985	1395	1785	697,5	280	980	680	730
300-250-320	18,5	-	-	-	200L	-	-	300	250	230	691	540	145	85	370	M20 x 320	565	1985	1395	1785	697,5	280	980	680	730
300-250-320	22	-	-	-	200L	-	-	300	250	230	691	540	145	85	370	M20 x 320	565	1985	1395	1785	697,5	280	980	680	730

Типоразмер	Двигатель																Муфта без проставка								
	Мощность двигателя [кВт]				Габарит двигателя	Тип	Класс энергоэффективности двигателя	DN1	DN2	a	f	h2	i1	e	y	Резьба	h1	l1	l2	l3	l4	v	b1	b2	b3
	1000 об/мин	1200 об/мин	1500 об/мин	1800 об/мин																					
300-250-320	16,5	-	-	-	200L	-	-	300	250	230	691	540	145	85	370	M20 x 320	565	1985	1395	1785	697,5	280	980	680	730
300-250-320	20	-	-	-	200L	-	-	300	250	230	691	540	145	85	370	M20 x 320	565	1985	1395	1785	697,5	280	980	680	730
300-250-320	30	30	-	-	225M	-	-	300	250	230	691	540	145	85	370	M20 x 320	565	1985	1395	1785	697,5	280	980	680	730
300-250-320	27		-	-	225M	-	-	300	250	230	691	540	145	85	370	M20 x 320	565	1985	1395	1785	697,5	280	980	680	730
300-250-320	-	37	55	-	250M	-	-	300	250	230	691	540	145	85	370	M20 x 320	565	2230	1590	2030	795	280	980	680	730
300-250-320	-	-	90	90	280M	-	-	300	250	230	691	540	145	85	370	M20 x 320	565	2230	1590	2030	795	280	980	680	730
300-250-320	-	-	70	104	280M	-	-	300	250	230	691	540	145	85	370	M20 x 320	565	2230	1590	2030	795	280	980	680	730
300-250-320	-	45	75	86	280S	-	-	300	250	230	691	540	145	85	370	M20 x 320	565	2230	1590	2030	795	280	980	680	730
300-250-320	-		58	-	280S	-	-	300	250	230	691	540	145	85	370	M20 x 320	565	2230	1590	2030	795	280	980	680	730
300-250-320	-	-	160	150	315L	-	-	300	250	230	691	540	145	85	370	M20 x 320	565	2230	1590	2030	795	280	980	680	730
300-250-320	-	-	-	184	315L	-	-	300	250	230	691	540	145	85	370	M20 x 320	565	2230	1590	2030	795	280	980	680	730
300-250-320	-	-	250	290	315L	1LE5	IE3	300	250	230	691	540	145	85	370	M20 x 320	565	2490	1850	2290	925	280	980	680	730
300-250-320	-	-	250	290	315L	1LE5	IE4	300	250	230	691	540	145	85	370	M20 x 320	565	2230	1590	2030	795	280	980	680	730
300-250-320	-	-	132	132	315M	-	-	300	250	230	691	540	145	85	370	M20 x 320	565	2230	1590	2030	795	280	980	680	730
300-250-320	-	-	110	127	315M	-	-	300	250	230	691	540	145	85	370	M20 x 320	565	2230	1590	2030	795	280	980	680	730
300-250-320	-	-	100	152	315M	-	-	300	250	230	691	540	145	85	370	M20 x 320	565	2230	1590	2030	795	280	980	680	730
300-250-320	-	90	110	110	315S	-	-	300	250	230	691	540	145	85	370	M20 x 320	565	2230	1590	2030	795	280	980	680	730
300-250-320	-	-	84	127	315S	-	-	300	250	230	691	540	145	85	370	M20 x 320	590	1985	1395	1785	697,5	280	980	680	730
300-250-375	18,5	-	-	-	200L	-	-	300	250	245	699	570	145	85	370	M20 x 320	590	1985	1395	1785	697,5	280	980	680	730
300-250-375	22	-	-	-	200L	-	-	300	250	245	699	570	145	85	370	M20 x 320	590	1985	1395	1785	697,5	280	980	680	730
300-250-375	20	-	-	-	200L	-	-	300	250	245	699	570	145	85	370	M20 x 320	590	1985	1395	1785	697,5	280	980	680	730
300-250-375	30	-	-	-	225M	-	-	300	250	245	699	570	145	85	370	M20 x 320	590	1985	1395	1785	697,5	280	980	680	730
300-250-375	27	-	-	-	225M	-	-	300	250	245	699	570	145	85	370	M20 x 320	590	1985	1395	1785	697,5	280	980	680	730
300-250-375	37	37	-	-	250M	-	-	300	250	245	699	570	145	85	370	M20 x 320	590	1985	1395	1785	697,5	280	980	680	730
300-250-375	33		-	-	250M	-	-	300	250	245	699	570	145	85	370	M20 x 320	590	2230	1590	2030	795	280	980	680	730
300-250-375	-	55	90	104	280M	-	-	300	250	245	699	570	145	85	370	M20 x 320	590	2230	1590	2030	795	280	980	680	730
300-250-375	-		70	-	280M	-	-	300	250	245	699	570	145	85	370	M20 x 320	590	2230	1590	2030	795	280	980	680	730
300-250-375	45	45	75	-	280S	-	-	300	250	245	699	570	145	85	370	M20 x 320	590	2230	1590	2030	795	280	980	680	730
300-250-375	40	-	-	-	280S	-	-	300	250	245	699	570	145	85	370	M20 x 320	590	2230	1590	2030	795	280	980	680	730
300-250-375	-	-	160	150	315L	-	-	300	250	245	699	570	145	85	370	M20 x 320	590	2230	1590	2030	795	280	980	680	730
300-250-375	-	-	200	185	315L	-	-	300	250	245	699	570	145	85	370	M20 x 320	590	2230	1590	2030	795	280	980	680	730
300-250-375	-	-	115	230	315L	-	-	300	250	245	699	570	145	85	370	M20 x 320	590	2230	1590	2030	795	280	980	680	730
300-250-375	-	-	135		315L	-	-	300	250	245	699	570	145	85	370	M20 x 320	590	2230	1590	2030	795	280	980	680	730
300-250-375	-	-	250	290	315L	1LE5	IE3	300	250	245	699	570	145	85	370	M20 x 320	590	2490	1850	2290	925	280	980	680	730
300-250-375	-	-	250	290	315L	1LE5	IE4	300	250	245	699	570	145	85	370	M20 x 320	590	2230	1590	2030	795	280	980	680	730
300-250-375	-	90	132	132	315M	-	-	300	250	245	699	570	145	85	370	M20 x 320	590	2230	1590	2030	795	280	980	680	730
300-250-375	-	-	110	127	315M	-	-	300	250	245	699	570	145	85	370	M20 x 320	590	2230	1590	2030	795	280	980	680	730
300-250-375	-	-	100	152	315M	-	-	300	250	245	699	570	145	85	370	M20 x 320	590	2230	1590	2030	795	280	980	680	730

Типоразмер	Двигатель																Муфта без проставка								
	Мощность двигателя [кВт]				Габарит двигателя	Тип	Класс энергоэффективности двигателя	DN1	DN2	a	f	h2	i1	e	y	Резьба	h1	l1	l2	l3	l4	v	b1	b2	b3
	1000 об/мин	1200 об/мин	1500 об/мин	1800 об/мин																					
300-250-375	64	75	110	110	315S	-	-	300	250	245	699	570	145	85	370	M20 x 320	590	2230	1590	2030	795	280	980	680	730
300-250-375	-	90	84	127	315S	-	-	300	250	245	699	570	145	85	370	M20 x 320	615	2195	1505	1995	752,5	330	1080	780	830
300-250-435	30	-	-	-	225M	-	-	300	250	240	732	620	145	85	370	M20 x 320	615	2195	1505	1995	752,5	330	1080	780	830
300-250-435	27	-	-	-	225M	-	-	300	250	240	732	620	145	85	370	M20 x 320	615	2195	1505	1995	752,5	330	1080	780	830
300-250-435	37	-	-	-	250M	-	-	300	250	240	732	620	145	85	370	M20 x 320	615	2195	1505	1995	752,5	330	1080	780	830
300-250-435	33	-	-	-	250M	-	-	300	250	240	732	620	145	85	370	M20 x 320	615	2195	1505	1995	752,5	330	1080	780	830
300-250-435	55	55	90	-	280M	-	-	300	250	240	732	620	145	85	370	M20 x 320	615	2195	1505	1995	752,5	330	1080	780	830
300-250-435	46	-	-	-	280M	-	-	300	250	240	732	620	145	85	370	M20 x 320	615	2195	1505	1995	752,5	330	1080	780	830
300-250-435	45	45	-	-	280S	-	-	300	250	240	732	620	145	85	370	M20 x 320	615	2195	1505	1995	752,5	330	1080	780	830
300-250-435	40		-	-	280S	-	-	300	250	240	732	620	145	85	370	M20 x 320	615	2195	1505	1995	752,5	330	1080	780	830
300-250-435	-	90	132	152	315M	-	-	300	250	240	732	620	145	85	370	M20 x 320	615	2195	1505	1995	752,5	330	1080	780	830
300-250-435	-	-	110	-	315M	-	-	300	250	240	732	620	145	85	370	M20 x 320	615	2195	1505	1995	752,5	330	1080	780	830
300-250-435	-		100	-	315M	-	-	300	250	240	732	620	145	85	370	M20 x 320	615	2195	1505	1995	752,5	330	1080	780	830
300-250-435	75	75	110	-	315S	-	-	300	250	240	732	620	145	85	370	M20 x 320	615	2195	1505	1995	752,5	330	1080	780	830
300-250-435	64	90	84	-	315S	-	-	300	250	240	732	620	145	85	370	M20 x 320	615	2580	1790	2380	410	330	1080	780	830
300-250-435	-	-	355	410	355L	-	-	300	250	240	732	620	145	85	370	M20 x 320	615	2580	1790	2380	410	330	1080	780	830
300-250-435	-	-	355	410	355M	-	-	300	250	240	732	620	145	85	370	M20 x 320	615	2195	1505	1995	752,5	330	1080	780	830
300-250-435	-	110	160	150	315L	-	-	300	250	240	732	620	145	85	370	M20 x 320	615	2195	1505	1995	752,5	330	1080	780	830
300-250-435	-		315	184	315L	-	-	300	250	240	732	620	145	85	370	M20 x 320	615	2195	1505	1995	752,5	330	1080	780	830
300-250-435	-	-	115	185	315L	-	-	300	250	240	732	620	145	85	370	M20 x 320	615	2195	1505	1995	752,5	330	1080	780	830
300-250-435	-	-	135	230	315L	-	-	300	250	240	732	620	145	85	370	M20 x 320	615	2195	1505	1995	752,5	330	1080	780	830
300-250-435	-	-	200	360	315L	-	-	300	250	240	732	620	145	85	370	M20 x 320	615	2195	1505	1995	752,5	330	1080	780	830
300-250-435	-	-	250	290	315L	1LE5	IE3	300	250	240	732	620	145	85	370	M20 x 320	615	2580	1790	2380	410	330	1080	780	830
300-250-435	-	-	250	290	315L	1LE5	IE4	300	250	240	732	620	145	85	370	M20 x 320	615	2580	1790	2380	410	330	1080	780	830
300-250-435	-	-	200	-	315L	1MB55	-	300	250	240	732	620	145	85	370	M20 x 320	615	2580	1790	2380	410	330	1080	780	830
300-250-435	-	-	250	-	315L	1MB55	-	300	250	240	732	620	145	85	370	M20 x 320	705	2900	2110	2700	1055	330	1190	880	940
300-250-510	-	-	560	-	400	-	-	300	250	240	745	625	145	100	450	M24 x 400	705	2900	2110	2700	1055	330	1190	880	940
300-250-510	-	-	-	644	400	-	-	300	250	240	745	625	145	100	450	M24 x 400	640	2195	1505	1995	752,5	330	1080	780	830
300-250-510	37	-	-	-	250M	-	-	300	250	240	745	625	145	85	370	M20 x 320	640	2195	1505	1995	752,5	330	1080	780	830
300-250-510	33	-	-	-	250M	-	-	300	250	240	745	625	145	85	370	M20 x 320	640	2195	1505	1995	752,5	330	1080	780	830
300-250-510	55	-	-	-	280M	-	-	300	250	240	745	625	145	85	370	M20 x 320	640	2195	1505	1995	752,5	330	1080	780	830
300-250-510	46	-	-	-	280M	-	-	300	250	240	745	625	145	85	370	M20 x 320	640	2195	1505	1995	752,5	330	1080	780	830
300-250-510	45	-	-	-	280S	-	-	300	250	240	745	625	145	85	370	M20 x 320	640	2195	1505	1995	752,5	330	1080	780	830
300-250-510	40	-	-	-	280S	-	-	300	250	240	745	625	145	85	370	M20 x 320	640	2195	1505	1995	752,5	330	1080	780	830
300-250-510	110	110	160	230	315L	-	-	300	250	240	745	625	145	85	370	M20 x 320	640	2195	1505	1995	752,5	330	1080	780	830
300-250-510	200	150	315	360	315L	-	-	300	250	240	745	625	145	85	370	M20 x 320	640	2195	1505	1995	752,5	330	1080	780	830
300-250-510	-	-	200	-	315L	-	-	300	250	240	745	625	145	85	370	M20 x 320	640	2195	1505	1995	752,5	330	1080	780	830
300-250-510	92	158	115	-	315L	-	-	300	250	240	745	625	145	85	370	M20 x 320	640	2195	1505	1995	752,5	330	1080	780	830

Типоразмер	Двигатель																Муфта без проставка								
	Мощность двигателя [кВт]				Габарит двигателя	Тип	Класс энергоэффективности двигателя	DN1	DN2	a	f	h2	i1	e	y	Резьба	h1	l1	l2	l3	l4	v	b1	b2	b3
	1000 об/мин	1200 об/мин	1500 об/мин	1800 об/мин																					
300-250-510	-	240	135	-	315L	-	-	300	250	240	745	625	145	85	370	M20 x 320	640	2195	1505	1995	752,5	330	1080	780	830
300-250-510	-	-	250	290	315L	1LE5	IE3	300	250	240	745	625	145	85	370	M20 x 320	640	2580	1790	2380	410	330	1080	780	830
300-250-510	-	-	250	290	315L	1LE5	IE4	300	250	240	745	625	145	85	370	M20 x 320	640	2580	1790	2380	410	330	1080	780	830
300-250-510	-	-	200	-	315L	1MB55	-	300	250	240	745	625	145	85	370	M20 x 320	640	2580	1790	2380	410	330	1080	780	830
300-250-510	-	-	250	-	315L	1MB55	-	300	250	240	745	625	145	85	370	M20 x 320	640	2195	1505	1995	752,5	330	1080	780	830
300-250-510	90	90	132	-	315M	-	-	300	250	240	745	625	145	85	370	M20 x 320	640	2195	1505	1995	752,5	330	1080	780	830
300-250-510	76	-	110	-	315M	-	-	300	250	240	745	625	145	85	370	M20 x 320	640	2195	1505	1995	752,5	330	1080	780	830
300-250-510	75	75	110	-	315S	-	-	300	250	240	745	625	145	85	370	M20 x 320	640	2195	1505	1995	752,5	330	1080	780	830
300-250-510	64	90	-	-	315S	-	-	300	250	240	745	625	145	85	370	M20 x 320	640	2580	1790	2380	410	330	1080	780	830
300-250-510	-	-	355	410	355L	-	-	300	250	240	745	625	145	85	370	M20 x 320	640	2580	1790	2380	410	330	1080	780	830
300-250-510	-	-	400	460	355L	-	-	300	250	240	745	625	145	85	370	M20 x 320	640	2580	1790	2380	410	330	1080	780	830
300-250-510	-	-	500	580	355L	-	-	300	250	240	745	625	145	85	370	M20 x 320	640	2580	1790	2380	410	330	1080	780	830
300-250-510	-	-	355	410	355M	-	-	300	250	240	745	625	145	85	370	M20 x 320	640	2580	1790	2380	410	330	1080	780	830
300-250-510	-	-	315		355M	-	-	300	250	240	745	625	145	85	370	M20 x 320	790	2260	1570	2060	785	330	1190	880	940
350-300-350	18,5	-	-	-	200L	-	-	350	300	215	815	730	145	100	450	M24 x 400	790	2260	1570	2060	785	330	1190	880	940
350-300-350	22	-	-	-	200L	-	-	350	300	215	815	730	145	100	450	M24 x 400	790	2260	1570	2060	785	330	1190	880	940
350-300-350	16,5	-	-	-	200L	-	-	350	300	215	815	730	145	100	450	M24 x 400	790	2260	1570	2060	785	330	1190	880	940
350-300-350	20	-	-	-	200L	-	-	350	300	215	815	730	145	100	450	M24 x 400	790	2260	1570	2060	785	330	1190	880	940
350-300-350	30	30	-	-	225M	-	-	350	300	215	815	730	145	100	450	M24 x 400	790	2260	1570	2060	785	330	1190	880	940
350-300-350	27		-	-	225M	-	-	350	300	215	815	730	145	100	450	M24 x 400	790	2260	1570	2060	785	330	1190	880	940
350-300-350	37	37	55	-	250M	-	-	350	300	215	815	730	145	100	450	M24 x 400	790	2260	1570	2060	785	330	1190	880	940
350-300-350	33	-	-	-	250M	-	-	350	300	215	815	730	145	100	450	M24 x 400	790	2260	1570	2060	785	330	1190	880	940
350-300-350	-	55	90	90	280M	-	-	350	300	215	815	730	145	100	450	M24 x 400	790	2260	1570	2060	785	330	1190	880	940
350-300-350	-	-	70	104	280M	-	-	350	300	215	815	730	145	100	450	M24 x 400	790	2260	1570	2060	785	330	1190	880	940
350-300-350	-	45	75	-	280S	-	-	350	300	215	815	730	145	100	450	M24 x 400	790	2260	1570	2060	785	330	1190	880	940
350-300-350	-		58	-	280S	-	-	350	300	215	815	730	145	100	450	M24 x 400	790	2590	1800	2390	900	330	1190	880	940
350-300-350	-	-	160	150	315L	-	-	350	300	215	815	730	145	100	450	M24 x 400	790	2590	1800	2390	900	330	1190	880	940
350-300-350	-	-	200	184	315L	-	-	350	300	215	815	730	145	100	450	M24 x 400	790	2590	1800	2390	900	330	1190	880	940
350-300-350	-	-	115	185	315L	-	-	350	300	215	815	730	145	100	450	M24 x 400	790	2590	1800	2390	900	330	1190	880	940
350-300-350	-	-	-	230	315L	-	-	350	300	215	815	730	145	100	450	M24 x 400	790	2590	1800	2390	900	330	1190	880	940
350-300-350	-	-	250	290	315L	1LE5	IE3	350	300	215	815	730	145	100	450	M24 x 400	790	2590	1800	2390	900	330	1190	880	940
350-300-350	-	-	250	290	315L	1LE5	IE4	350	300	215	815	730	145	100	450	M24 x 400	790	2260	1570	2060	785	330	1190	880	940
350-300-350	-	-	132	-	315M	KWB, W22	-	350	300	215	815	730	145	100	450	M24 x 400	790	2590	1800	2390	900	330	1190	880	940
350-300-350	-	-	132	-	315M	1LE1, 1MB1, 1MB15	-	350	300	215	815	730	145	100	450	M24 x 400	790	2260	1570	2060	785	330	1190	880	940
350-300-350	-	-	100	132	315M	-	-	350	300	215	815	730	145	100	450	M24 x 400	790	2590	1800	2390	900	330	1190	880	940
350-300-350	-	-	-	132	315M	1LE1	-	350	300	215	815	730	145	100	450	M24 x 400	790	2590	1800	2390	900	330	1190	880	940

Типоразмер	Двигатель																Муфта без проставка								
	Мощность двигателя [кВт]				Габарит двигателя	Тип	Класс энергоэффективности двигателя	DN1	DN2	a	f	h2	i1	e	y	Резьба	h1	l1	l2	l3	l4	v	b1	b2	b3
	1000 об/мин	1200 об/мин	1500 об/мин	1800 об/мин																					
350-300-350	-	-	110	127	315M	-	-	350	300	215	815	730	145	100	450	M24 x 400	790	2590	1800	2390	900	330	1190	880	940
350-300-350	-	-	-	152	315M	-	-	350	300	215	815	730	145	100	450	M24 x 400	790	2260	1570	2060	785	330	1190	880	940
350-300-350	64	90	110	110	315S	-	-	350	300	215	815	730	145	100	450	M24 x 400	790	2260	1570	2060	785	330	1190	880	940
350-300-350	-	-	84	127	315S	-	-	350	300	215	815	730	145	100	450	M24 x 400	705	2260	1570	2060	785	330	1190	880	940
350-300-375	30	-	-	-	225M	-	-	350	300	250	751	620	195	100	450	M24 x 400	705	2260	1570	2060	785	330	1190	880	940
350-300-375	37	-	-	-	250M	-	-	350	300	250	751	620	195	100	450	M24 x 400	705	2260	1570	2060	785	330	1190	880	940
350-300-375	33	-	-	-	250M	-	-	350	300	250	751	620	195	100	450	M24 x 400	705	2260	1570	2060	785	330	1190	880	940
350-300-375	55	55	-	-	280M	-	-	350	300	250	751	620	195	100	450	M24 x 400	705	2260	1570	2060	785	330	1190	880	940
350-300-375	46		-	-	280M	-	-	350	300	250	751	620	195	100	450	M24 x 400	705	2260	1570	2060	785	330	1190	880	940
350-300-375	45	-	-	-	280S	-	-	350	300	250	751	620	195	100	450	M24 x 400	705	2260	1570	2060	785	330	1190	880	940
350-300-375	40	-	-	-	280S	-	-	350	300	250	751	620	195	100	450	M24 x 400	705	2260	1570	2060	785	330	1190	880	940
350-300-375	-	-	160	184	315L	-	-	350	300	250	751	620	195	100	450	M24 x 400	705	2260	1570	2060	785	330	1190	880	940
350-300-375	-	-	200	185	315L	-	-	350	300	250	751	620	195	100	450	M24 x 400	705	2260	1570	2060	785	330	1190	880	940
350-300-375	-	-	-	230	315L	-	-	350	300	250	751	620	195	100	450	M24 x 400	705	2260	1570	2060	785	330	1190	880	940
350-300-375	-	-	250	290	315L	1LE5	IE3	350	300	250	751	620	195	100	450	M24 x 400	705	2590	1800	2390	900	330	1190	880	940
350-300-375	-	-	250	290	315L	1LE5	IE4	350	300	250	751	620	195	100	450	M24 x 400	705	2590	1800	2390	900	330	1190	880	940
350-300-375	-	-	315	360	315L	-	-	350	300	250	751	620	195	100	450	M24 x 400	705	2590	1800	2390	900	330	1190	880	940
350-300-375	-	-	200	-	315L	1MB55		350	300	250	751	620	195	100	450	M24 x 400	705	2260	1570	2060	785	330	1190	880	940
350-300-375	-	-	115	-	315L	-	-	350	300	250	751	620	195	100	450	M24 x 400	705	2260	1570	2060	785	330	1190	880	940
350-300-375	-	-	135	-	315L	-	-	350	300	250	751	620	195	100	450	M24 x 400	705	2260	1570	2060	785	330	1190	880	940
350-300-375	-	90	132	-	315M	-	-	350	300	250	751	620	195	100	450	M24 x 400	705	2260	1570	2060	785	330	1190	880	940
350-300-375	-	-	110	-	315M	-	-	350	300	250	751	620	195	100	450	M24 x 400	705	2260	1570	2060	785	330	1190	880	940
350-300-375	-		100	-	315M	-	-	350	300	250	751	620	195	100	450	M24 x 400	705	2260	1570	2060	785	330	1190	880	940
350-300-375	75	75	110	-	315S	-	-	350	300	250	751	620	195	100	450	M24 x 400	705	2260	1570	2060	785	330	1190	880	940
350-300-375	64	90	-	-	315S	-	-	350	300	250	751	620	195	100	450	M24 x 400	730	2260	1570	2060	785	330	1190	880	940
350-300-435	55	-	-	-	280M	-	-	350	300	255	733	660	195	100	450	M24 x 400	730	2260	1570	2060	785	330	1190	880	940
350-300-435	46	-	-	-	280M	-	-	350	300	255	733	660	195	100	450	M24 x 400	730	2260	1570	2060	785	330	1190	880	940
350-300-435	45	-	-	-	280S	-	-	350	300	255	733	660	195	100	450	M24 x 400	730	2260	1570	2060	785	330	1190	880	940
350-300-435	40	-	-	-	280S	-	-	350	300	255	733	660	195	100	450	M24 x 400	730	2260	1570	2060	785	330	1190	880	940
350-300-435	110	110	160	230	315L	-	-	350	300	255	733	660	195	100	450	M24 x 400	730	2260	1570	2060	785	330	1190	880	940
350-300-435	92	150	200	-	315L	-	-	350	300	255	733	660	195	100	450	M24 x 400	730	2260	1570	2060	785	330	1190	880	940
350-300-435	-	158	135	-	315L	-	-	350	300	255	733	660	195	100	450	M24 x 400	730	2260	1570	2060	785	330	1190	880	940
350-300-435	-	-	250	290	315L	1LE5	IE3	350	300	255	733	660	195	100	450	M24 x 400	730	2590	1800	2390	900	330	1190	880	940
350-300-435	-	-	250	290	315L	1LE5	IE4	350	300	255	733	660	195	100	450	M24 x 400	730	2590	1800	2390	900	330	1190	880	940
350-300-435	-	240	315	360	315L	-	-	350	300	255	733	660	195	100	450	M24 x 400	730	2590	1800	2390	900	330	1190	880	940
350-300-435	-	-	200	-	315L	1MB55	-	350	300	255	733	660	195	100	450	M24 x 400	730	2590	1800	2390	900	330	1190	880	940
350-300-435	-	-	250	-	315L	1MB55	-	350	300	255	733	660	195	100	450	M24 x 400	730	2260	1570	2060	785	330	1190	880	940
350-300-435	90	90	132	-	315M	-	-	350	300	255	733	660	195	100	450	M24 x 400	730	2260	1570	2060	785	330	1190	880	940

Типоразмер	Двигатель																Муфта без проставка								
	Мощность двигателя [кВт]				Габарит двигателя	Тип	Класс энергоэффективности двигателя	DN1	DN2	a	f	h2	i1	e	y	Резьба	h1	l1	l2	l3	l4	v	b1	b2	b3
	1000 об/мин	1200 об/мин	1500 об/мин	1800 об/мин																					
350-300-435	76	-	-	-	315M	-	-	350	300	255	733	660	195	100	450	M24 x 400	730	2260	1570	2060	785	330	1190	880	940
350-300-435	75	75	-	-	315S	-	-	350	300	255	733	660	195	100	450	M24 x 400	730	2260	1570	2060	785	330	1190	880	940
350-300-435	64	90	-	-	315S	-	-	350	300	255	733	660	195	100	450	M24 x 400	730	2590	1800	2390	900	330	1190	880	940
350-300-435	-	-	355	410	355L	-	-	350	300	255	733	660	195	100	450	M24 x 400	730	2590	1800	2390	900	330	1190	880	940
350-300-435	-	-	400	460	355L	-	-	350	300	255	733	660	195	100	450	M24 x 400	730	2590	1800	2390	900	330	1190	880	940
350-300-435	-	-	500	580	355L	-	-	350	300	255	733	660	195	100	450	M24 x 400	730	2590	1800	2390	900	330	1190	880	940
350-300-435	-	-	355	410	355M	-	-	350	300	255	733	660	195	100	450	M24 x 400	730	2590	1800	2390	900	330	1190	880	940
350-300-435	-	-	315		355M	-	-	350	300	255	733	660	195	100	450	M24 x 400	790	2900	2110	2700	1055	330	1190	880	940
350-300-510	-	-	560	644	400	-	-	350	300	300	777	700	195	100	450	M24 x 400	790	2900	2110	2700	1055	330	1190	880	940
350-300-510	-	-	630	725	400	-	-	350	300	300	777	700	195	100	450	M24 x 400	790	2260	1570	2060	785	330	1190	880	940
350-300-510	55	-	-	-	280M	-	-	350	300	300	777	700	195	100	450	M24 x 400	790	2590	1800	2390	900	330	1190	880	940
350-300-510	110	110	200	-	315L	-	-	350	300	300	777	700	195	100	450	M24 x 400	790	2590	1800	2390	900	330	1190	880	940
350-300-510	132	150	-	-	315L	-	-	350	300	300	777	700	195	100	450	M24 x 400	790	2590	1800	2390	900	330	1190	880	940
350-300-510	160	158	-	-	315L	-	-	350	300	300	777	700	195	100	450	M24 x 400	790	2590	1800	2390	900	330	1190	880	940
350-300-510	200	300	-	-	315L	-	-	350	300	300	777	700	195	100	450	M24 x 400	790	2590	1800	2390	900	330	1190	880	940
350-300-510	-	-	250	-	315L	1LE5	IE3	350	300	300	777	700	195	100	450	M24 x 400	790	2590	1800	2390	900	330	1190	880	940
350-300-510	-	-	250	-	315L	1LE5	IE4	350	300	300	777	700	195	100	450	M24 x 400	790	2590	1800	2390	900	330	1190	880	940
350-300-510	-	-	250	-	315L	-	-	350	300	300	777	700	195	100	450	M24 x 400	790	2590	1800	2390	900	330	1190	880	940
350-300-510	-	240	315	360	315L	-	-	350	300	300	777	700	195	100	450	M24 x 400	790	2590	1800	2390	900	330	1190	880	940
350-300-510	132	-	200	-	315L	1MB55	-	350	300	300	777	700	195	100	450	M24 x 400	790	2590	1800	2390	900	330	1190	880	940
350-300-510	160	-	-	-	315L	1MB55	-	350	300	300	777	700	195	100	450	M24 x 400	790	2590	1800	2390	900	330	1190	880	940
350-300-510	92	-	-	-	315L	-	-	350	300	300	777	700	195	100	450	M24 x 400	790	2590	1800	2390	900	330	1190	880	940
350-300-510	125	-	-	-	315L	-	-	350	300	300	777	700	195	100	450	M24 x 400	790	2590	1800	2390	900	330	1190	880	940
350-300-510	90	90	-	-	315M	-	-	350	300	300	777	700	195	100	450	M24 x 400	790	2260	1570	2060	785	330	1190	880	940
350-300-510	90	-	-	-	315M	1MB55	-	350	300	300	777	700	195	100	450	M24 x 400	790	2260	1570	2060	785	330	1190	880	940
350-300-510	76	-	-	-	315M	-	-	350	300	300	777	700	195	100	450	M24 x 400	790	2260	1570	2060	785	330	1190	880	940
350-300-510	75	90	-	-	315S	-	-	350	300	300	777	700	195	100	450	M24 x 400	790	2260	1570	2060	785	330	1190	880	940
350-300-510	64	-	-	-	315S	-	-	350	300	300	777	700	195	100	450	M24 x 400	790	2900	2110	2700	1055	330	1190	880	940
350-300-510	-	-	355	410	355L	-	-	350	300	300	777	700	195	100	450	M24 x 400	790	2900	2110	2700	1055	330	1190	880	940
350-300-510	-	-	400	460	355L	-	-	350	300	300	777	700	195	100	450	M24 x 400	790	2590	1800	2390	900	330	1190	880	940
350-300-510	-	-	400	-	355L	1MB55	-	350	300	300	777	700	195	100	450	M24 x 400	790	2900	2110	2700	1055	330	1190	880	940
350-300-510	-	-	500	580	355L	-	-	350	300	300	777	700	195	100	450	M24 x 400	790	2900	2110	2700	1055	330	1190	880	940
350-300-510	-	-	460	-	355L	-	-	350	300	300	777	700	195	100	450	M24 x 400	790	2900	2110	2700	1055	330	1190	880	940
350-300-510	-	-	355	410	355M	-	-	350	300	300	777	700	195	100	450	M24 x 400	790	2590	1800	2390	900	330	1190	880	940
350-300-510	-	-	355	-	355M	1MB55	-	350	300	300	777	700	195	100	450	M24 x 400	790	2590	1800	2390	900	330	1190	880	940
350-300-510	-	-	315	-	355M	-	-	350	300	300	777	700	195	100	450	M24 x 400									

Таблица 6: Размеры насосного агрегата с муфтой с проставком

Типоразмер	Двигатель																Муфта с проставком									
	Мощность двигателя [кВт]				Габарит двигателя	Тип	Класс энергоэффективности двигателя	DN1	DN2	a	f	h2	i1	e	y	Резьба	h1	l1	l2	l3	l4	v	b1	b2	b3	X
	1000 об/мин	1200 об/мин	1500 об/мин	1800 об/мин																						
150-125-510	11	-	-	-	160L	-	-	150	125	180	667	530	115	70	300	M16 x 250	500	2030	1440	1830	-	280	850	556	600	180
150-125-510	15	-	-	-	180L	-	-	150	125	180	667	530	115	70	300	M16 x 250	500	2030	1440	1830	-	280	850	556	600	180
150-125-510	13,2	-	-	-	180L	-	-	150	125	180	667	530	115	70	300	M16 x 250	500	2030	1440	1830	-	280	850	556	600	180
150-125-510	18,5	18,5	-	-	200L	-	-	150	125	180	667	530	115	70	300	M16 x 250	500	2030	1440	1830	-	280	850	556	600	180
150-125-510	22	22	-	-	200L	-	-	150	125	180	667	530	115	70	300	M16 x 250	500	2030	1440	1830	-	280	850	556	600	180
150-125-510	16,5	-	-	-	200L	-	-	150	125	180	667	530	115	70	300	M16 x 250	500	2030	1440	1830	-	280	850	556	600	180
150-125-510	20	-	-	-	200L	-	-	150	125	180	667	530	115	70	300	M16 x 250	500	2030	1440	1830	-	280	850	556	600	180
150-125-510	30	30	45	-	225M	-	-	150	125	180	667	530	115	70	300	M16 x 250	500	2030	1440	1830	-	280	850	556	600	180
150-125-510	27	-	36	-	225M	-	-	150	125	180	667	530	115	70	300	M16 x 250	500	2030	1440	1830	-	280	850	556	600	180
150-125-510	-	-	37	-	225S	-	-	150	125	180	667	530	115	70	300	M16 x 250	500	2030	1440	1830	-	280	850	556	600	180
150-125-510	37	37	55	63	250M	-	-	150	125	180	667	530	115	70	300	M16 x 250	500	2030	1440	1830	-	280	850	556	600	180
150-125-510	33	-	44	-	250M	-	-	150	125	180	667	530	115	70	300	M16 x 250	500	2030	1440	1830	-	280	850	556	600	180
150-125-510	-	55	90	90	280M	-	-	150	125	180	667	530	115	70	300	M16 x 250	500	2250	1660	2050	830	280	850	556	600	180
150-125-510	-	-	70	104	280M	-	-	150	125	180	667	530	115	70	300	M16 x 250	500	2250	1660	2050	830	280	850	556	600	180
150-125-510	-	45	75	75	280S	-	-	150	125	180	667	530	115	70	300	M16 x 250	500	2250	1660	2050	830	280	850	556	600	180
150-125-510	-	-	58	86	280S	-	-	150	125	180	667	530	115	70	300	M16 x 250	500	2250	1660	2050	830	280	850	556	600	180
150-125-510	-	-	160	150	315L	-	-	150	125	180	667	530	115	85	370	M20 x 320	540	2490	1850	2290	925	280	980	680	730	180
150-125-510	-	-	200	184	315L	-	-	150	125	180	667	530	115	85	370	M20 x 320	540	2490	1850	2290	925	280	980	680	730	180
150-125-510	-	-	250	185	315L	-	-	150	125	180	667	530	115	85	370	M20 x 320	540	2490	1850	2290	925	280	980	680	730	180
150-125-510	-	-	160	230	315L	-	-	150	125	180	667	530	115	85	370	M20 x 320	540	2490	1850	2290	925	280	980	680	730	180
150-125-510	-	-	115	290	315L	-	-	150	125	180	667	530	115	85	370	M20 x 320	540	2490	1850	2290	925	280	980	680	730	180
150-125-510	-	-	-	184	315L	-	-	150	125	180	667	530	115	85	370	M20 x 320	540	2490	1850	2290	925	280	980	680	730	180
150-125-510	-	-	132	132	315M	KWB, W22	-	150	125	180	667	530	115	85	370	M20 x 320	540	2230	1590	2030	795	280	980	680	730	180
150-125-510	-	-	132	132	315M	1LE1, 1MB1, 1MB55		150	125	180	667	530	115	85	370	M20 x 320	540	2490	1850	2290	925	280	980	680	730	180
150-125-510	-	-	110	152	315M	-	-	150	125	180	667	530	115	85	370	M20 x 320	540	2490	1850	2290	925	280	980	680	730	180
150-125-510	-	-	100	-	315M	-	-	150	125	180	667	530	115	85	370	M20 x 320	540	2230	1590	2030	795	280	980	680	730	180
150-125-510	64	90	110	110	315S	-	-	150	125	180	667	530	115	85	370	M20 x 320	540	2230	1590	2030	795	280	980	680	730	180
150-125-510	-	-	84	127	315S	-	-	150	125	180	667	530	115	85	370	M20 x 320	540	2230	1590	2030	795	280	980	680	730	180
200-150-510	15	-	-	-	180L	-	-	200	150	195	673	570	115	70	300	M16 x 250	500	2030	1440	1830	-	280	850	556	600	200
200-150-510	18,5	-	-	-	200L	-	-	200	150	195	673	570	115	70	300	M16 x 250	500	2030	1440	1830	-	280	850	556	600	200
200-150-510	22	-	-	-	200L	-	-	200	150	195	673	570	115	70	300	M16 x 250	500	2030	1440	1830	-	280	850	556	600	200
200-150-510	16,5	-	-	-	200L	-	-	200	150	195	673	570	115	70	300	M16 x 250	500	2030	1440	1830	-	280	850	556	600	200
200-150-510	20	-	-	-	200L	-	-	200	150	195	673	570	115	70	300	M16 x 250	500	2030	1440	1830	-	280	850	556	600	200
200-150-510	30	30	-	-	225M	-	-	200	150	195	673	570	115	70	300	M16 x 250	500	2030	1440	1830	-	280	850	556	600	200

Типоразмер	Двигатель																Муфта с проставком									
	Мощность двигателя [кВт]				Габарит двигателя	Тип	Класс энергоэффективности двигателя	DN1	DN2	a	f	h2	i1	e	y	Резьба	h1	l1	l2	l3	l4	v	b1	b2	b3	X
	1000 об/мин	1200 об/мин	1500 об/мин	1800 об/мин																						
200-150-510	27		-	-	225M	-	-	200	150	195	673	570	115	70	300	M16 x 250	500	2030	1440	1830	-	280	850	556	600	200
200-150-510	37	37	55	-	250M	-	-	200	150	195	673	570	115	70	300	M16 x 250	500	2250	1660	2050	830	280	850	556	600	200
200-150-510	33	-	-	-	250M	-	-	200	150	195	673	570	115	70	300	M16 x 250	500	2250	1660	2050	830	280	850	556	600	200
200-150-510	55	55	90	90	280M	-	-	200	150	195	673	570	115	70	300	M16 x 250	500	2250	1660	2050	830	280	850	556	600	200
200-150-510	46	-	70	104	280M	-	-	200	150	195	673	570	115	70	300	M16 x 250	500	2250	1660	2050	830	280	850	556	600	200
200-150-510	45	45	75	86	280S	-	-	200	150	195	673	570	115	70	300	M16 x 250	500	2250	1660	2050	830	280	850	556	600	200
200-150-510	40	-	58	-	280S	-	-	200	150	195	673	570	115	70	300	M16 x 250	500	2250	1660	2050	830	280	850	556	600	200
200-150-510	-	-	160	150	315L	-	-	200	150	195	673	570	115	85	370	M20 x 320	540	2490	1850	2290	925	280	980	680	730	200
200-150-510	-	-	200	184	315L	-	-	200	150	195	673	570	115	85	370	M20 x 320	540	2490	1850	2290	925	280	980	680	730	200
200-150-510	-	-	250	185	315L	-	-	200	150	195	673	570	115	85	370	M20 x 320	540	2490	1850	2290	925	280	980	680	730	200
200-150-510	-	-	115	230	315L	-	-	200	150	195	673	570	115	85	370	M20 x 320	540	2490	1850	2290	925	280	980	680	730	200
200-150-510	-	-	135	290	315L	-	-	200	150	195	673	570	115	85	370	M20 x 320	540	2490	1850	2290	925	280	980	680	730	200
200-150-510	-	90	132	132	315M	-	-	200	150	195	673	570	115	85	370	M20 x 320	540	2490	1850	2290	925	280	980	680	730	200
200-150-510	-	-	110	127	315M	-	-	200	150	195	673	570	115	85	370	M20 x 320	540	2490	1850	2290	925	280	980	680	730	200
200-150-510	-	-	100	152	315M	-	-	200	150	195	673	570	115	85	370	M20 x 320	540	2490	1850	2290	925	280	980	680	730	200
200-150-510	64	75	110	110	315S	-	-	200	150	195	673	570	115	85	370	M20 x 320	540	2490	1850	2290	925	280	980	680	730	200
200-150-510	-	90	84	127	315S	-	-	200	150	195	673	570	115	85	370	M20 x 320	540	2490	1850	2290	925	280	980	680	730	200
200-200-250	4	6,3	-	-	132M	-	-	200	200	180	674	425	115	70	300	M16 x 250	480	1830	1290	1630	-	280	850	556	600	250
200-200-250	5,5	-	-	-	132M	-	-	200	200	180	674	425	115	70	300	M16 x 250	480	1830	1290	1630	-	280	850	556	600	250
200-200-250	3,5		-	-	132M	-	-	200	200	180	674	425	115	70	300	M16 x 250	480	1830	1290	1630	-	280	850	556	600	250
200-200-250	4,8	-	-	-	132M	-	-	200	200	180	674	425	115	70	300	M16 x 250	480	1830	1290	1630	-	280	850	556	600	250
200-200-250	11	11	15	-	160L	-	-	200	200	180	674	425	115	70	300	M16 x 250	480	2030	1440	1830	-	280	850	556	600	250
200-200-250	9,69	12,6	13,5	-	160L	-	-	200	200	180	674	425	115	70	300	M16 x 250	480	2030	1440	1830	-	280	850	556	600	250
200-200-250	7,5	7,5	-	-	160M	-	-	200	200	180	674	425	115	70	300	M16 x 250	480	2030	1440	1830	-	280	850	556	600	250
200-200-250	6,6	8,6	-	-	160M	-	-	200	200	180	674	425	115	70	300	M16 x 250	480	2030	1440	1830	-	280	850	556	600	250
200-200-250	-	15	22	22	180L	-	-	200	200	180	674	425	115	70	300	M16 x 250	480	2030	1440	1830	-	280	850	556	600	250
200-200-250	-	-	17,5	25,3	180L	-	-	200	200	180	674	425	115	70	300	M16 x 250	480	2030	1440	1830	-	280	850	556	600	250
200-200-250	-	-	18,5	21,3	180M	-	-	200	200	180	674	425	115	70	300	M16 x 250	480	2030	1440	1830	-	280	850	556	600	250
200-200-250	-	-	15		180M	-	-	200	200	180	674	425	115	70	300	M16 x 250	480	2030	1440	1830	-	280	850	556	600	250
200-200-250	-	-	30	30	200L	-	-	200	200	180	674	425	115	70	300	M16 x 250	480	2030	1440	1830	-	280	850	556	600	250
200-200-250	-	-	24	34,5	200L	-	-	200	200	180	674	425	115	70	300	M16 x 250	480	2030	1440	1830	-	280	850	556	600	250
200-200-250	-	-	45	45	225M	-	-	200	200	180	674	425	115	70	300	M16 x 250	480	2250	1660	2050	830	280	850	556	600	250
200-200-250	-	-	36	52	225M	-	-	200	200	180	674	425	115	70	300	M16 x 250	480	2250	1660	2050	830	280	850	556	600	250
200-200-250	-	-	37	37	225S	-	-	200	200	180	674	425	115	70	300	M16 x 250	480	2250	1660	2050	830	280	850	556	600	250
200-200-250	-	-	30	-	225S	-	-	200	200	180	674	425	115	70	300	M16 x 250	480	2250	1660	2050	830	280	850	556	600	250
200-200-250	-	-	55	55	250M	-	-	200	200	180	674	425	115	70	300	M16 x 250	480	2250	1660	2050	830	280	850	556	600	250
200-200-250	-	-	-	63	250M	-	-	200	200	180	674	425	115	70	300	M16 x 250	480	2250	1660	2050	830	280	850	556	600	250
200-200-250	-	-	75	75	280S	-	-	200	200	180	674	425	115	70	300	M16 x 250	480	2250	1660	2050	830	280	850	556	600	250

Типоразмер	Двигатель																Муфта с проставком									
	Мощность двигателя [кВт]				Габарит двигателя	Тип	Класс энергоэффективности двигателя	DN1	DN2	a	f	h2	i1	e	y	Резьба	h1	l1	l2	l3	l4	v	b1	b2	b3	X
	1000 об/мин	1200 об/мин	1500 об/мин	1800 об/мин																						
250-200-275	11	12,6	-	-	160L	-	-	250	200	205	699	430	115	70	300	M16 x 250	480	2030	1440	1830	-	280	850	556	600	250
250-200-275	9,69	-	-	-	160L	-	-	250	200	205	699	430	115	70	300	M16 x 250	480	2030	1440	1830	-	280	850	556	600	250
250-200-275	7,5	-	-	-	160M	-	-	250	200	205	699	430	115	70	300	M16 x 250	480	2030	1440	1830	-	280	850	556	600	250
250-200-275	15	15	22	-	180L	-	-	250	200	205	699	430	115	70	300	M16 x 250	480	2030	1440	1830	-	280	850	556	600	250
250-200-275	13,2	-		-	180L	-	-	250	200	205	699	430	115	70	300	M16 x 250	480	2030	1440	1830	-	280	850	556	600	250
250-200-275	-	18,5	30	-	200L	-	-	250	200	205	699	430	115	70	300	M16 x 250	480	2030	1440	1830	-	280	850	556	600	250
250-200-275	-	22	24	-	200L	-	-	250	200	205	699	430	115	70	300	M16 x 250	480	2030	1440	1830	-	280	850	556	600	250
250-200-275	-	-	45	45	225M	-	-	250	200	205	699	430	115	70	300	M16 x 250	480	2250	1660	2050	830	280	850	556	600	250
250-200-275	-	-	36	52	225M	-	-	250	200	205	699	430	115	70	300	M16 x 250	480	2250	1660	2050	830	280	850	556	600	250
250-200-275	-	-	37	-	225S	-	-	250	200	205	699	430	115	70	300	M16 x 250	480	2250	1660	2050	830	280	850	556	600	250
250-200-275	-	-	30	-	225S	-	-	250	200	205	699	430	115	70	300	M16 x 250	480	2250	1660	2050	830	280	850	556	600	250
250-200-275	-	-	55	55	250M	-	-	250	200	205	699	430	115	70	300	M16 x 250	480	2250	1660	2050	830	280	850	556	600	250
250-200-275	-	-	44	63	250M	-	-	250	200	205	699	430	115	70	300	M16 x 250	480	2250	1660	2050	830	280	850	556	600	250
250-200-275	-	-	90	90	280M	-	-	250	200	205	699	430	115	70	300	M16 x 250	480	2250	1660	2050	830	280	850	556	600	250
250-200-275	-	-	75	75	280S	-	-	250	200	205	699	430	115	70	300	M16 x 250	480	2250	1660	2050	830	280	850	556	600	250
250-200-275	-	-	-	86	280S	-	-	250	200	205	699	430	115	70	300	M16 x 250	480	2250	1660	2050	830	280	850	556	600	250
250-200-275	-	-	110	127	315S	-	-	250	200	205	699	430	115	85	370	M20 x 320	520	2490	1850	2290	925	280	980	680	730	250
250-200-275	-	-	84		315S	-	-	250	200	205	699	430	115	85	370	M20 x 320	520	2490	1850	2290	925	280	980	680	730	250
250-200-320	11	-	-	-	160L	-	-	250	200	215	674	460	115	70	300	M16 x 250	480	2030	1440	1830	-	280	850	556	600	250
250-200-320	9,69	-	-	-	160L	-	-	250	200	215	674	460	115	70	300	M16 x 250	480	2030	1440	1830	-	280	850	556	600	250
250-200-320	15	15	-	-	180L	-	-	250	200	215	674	460	115	70	300	M16 x 250	480	2030	1440	1830	-	280	850	556	600	250
250-200-320	13,2	-	-	-	180L	-	-	250	200	215	674	460	115	70	300	M16 x 250	480	2030	1440	1830	-	280	850	556	600	250
250-200-320	18,5	18,5	30	-	200L	-	-	250	200	215	674	460	115	70	300	M16 x 250	480	2030	1440	1830	-	280	850	556	600	250
250-200-320	16,5	22	-	-	200L	-	-	250	200	215	674	460	115	70	300	M16 x 250	480	2030	1440	1830	-	280	850	556	600	250
250-200-320	20		-	-	200L	-	-	250	200	215	674	460	115	70	300	M16 x 250	480	2030	1440	1830	-	280	850	556	600	250
250-200-320	-	30	45	52	225M	-	-	250	200	215	674	460	115	70	300	M16 x 250	480	2250	1660	2050	830	280	850	556	600	250
250-200-320	-		36	-	225M	-	-	250	200	215	674	460	115	70	300	M16 x 250	480	2250	1660	2050	830	280	850	556	600	250
250-200-320	-	-	37	-	225S	-	-	250	200	215	674	460	115	70	300	M16 x 250	480	2250	1660	2050	830	280	850	556	600	250
250-200-320	-	-	30	-	225S	-	-	250	200	215	674	460	115	70	300	M16 x 250	480	2250	1660	2050	830	280	850	556	600	250
250-200-320	-	37	55	55	250M	-	-	250	200	215	674	460	115	70	300	M16 x 250	480	2250	1660	2050	830	280	850	556	600	250
250-200-320	-	-	44	63	250M	-	-	250	200	215	674	460	115	70	300	M16 x 250	480	2250	1660	2050	830	280	850	556	600	250
250-200-320	-	-	90	90	280M	-	-	250	200	215	674	460	115	70	300	M16 x 250	480	2250	1660	2050	830	280	850	556	600	250
250-200-320	-	-	70	104	280M	-	-	250	200	215	674	460	115	70	300	M16 x 250	480	2250	1660	2050	830	280	850	556	600	250
250-200-320	-	-	75	75	280S	-	-	250	200	215	674	460	115	70	300	M16 x 250	480	2250	1660	2050	830	280	850	556	600	250
250-200-320	-	-	58	86	280S	-	-	250	200	215	674	460	115	70	300	M16 x 250	480	2250	1660	2050	830	280	850	556	600	250
250-200-320	-	-	132	132	315M	-	-	250	200	215	674	460	115	85	370	M20 x 320	520	2490	1850	2290	925	280	980	680	730	250
250-200-320	-	-	110	127	315M	-	-	250	200	215	674	460	115	85	370	M20 x 320	520	2490	1850	2290	925	280	980	680	730	250
250-200-320	-	-	110	110	315S	-	-	250	200	215	674	460	115	85	370	M20 x 320	520	2490	1850	2290	925	280	980	680	730	250

Типоразмер	Двигатель																Муфта с проставком									
	Мощность двигателя [кВт]				Габарит двигателя	Тип	Класс энергоэффективности двигателя	DN1	DN2	a	f	h2	i1	e	y	Резьба	h1	l1	l2	l3	l4	v	b1	b2	b3	X
	1000 об/мин	1200 об/мин	1500 об/мин	1800 об/мин																						
250-200-320	-	-	84	127	315S	-	-	250	200	215	674	460	115	85	370	M20 x 320	520	2490	1850	2290	925	280	980	680	730	250
250-200-375	15	-	-	-	180L	-	-	250	200	200	700	480	115	70	300	M16 x 250	500	2030	1440	1830	-	280	850	556	600	250
250-200-375	13,2	-	-	-	180L	-	-	250	200	200	700	480	115	70	300	M16 x 250	500	2030	1440	1830	-	280	850	556	600	250
250-200-375	18,5	22	-	-	200L	-	-	250	200	200	700	480	115	70	300	M16 x 250	500	2030	1440	1830	-	280	850	556	600	250
250-200-375	22	-	-	-	200L	-	-	250	200	200	700	480	115	70	300	M16 x 250	500	2030	1440	1830	-	280	850	556	600	250
250-200-375	16,5		-	-	200L	-	-	250	200	200	700	480	115	70	300	M16 x 250	500	2030	1440	1830	-	280	850	556	600	250
250-200-375	20	-	-	-	200L	-	-	250	200	200	700	480	115	70	300	M16 x 250	500	2030	1440	1830	-	280	850	556	600	250
250-200-375	30	30	45	-	225M	-	-	250	200	200	700	480	115	70	300	M16 x 250	500	2250	1660	2050	830	280	850	556	600	250
250-200-375	27	-	-	-	225M	-	-	250	200	200	700	480	115	70	300	M16 x 250	500	2250	1660	2050	830	280	850	556	600	250
250-200-375	37	37	55	-	250M	-	-	250	200	200	700	480	115	70	300	M16 x 250	500	2250	1660	2050	830	280	850	556	600	250
250-200-375	33	-	44	-	250M	-	-	250	200	200	700	480	115	70	300	M16 x 250	500	2250	1660	2050	830	280	850	556	600	250
250-200-375	-	55	90	90	280M	-	-	250	200	200	700	480	115	70	300	M16 x 250	500	2250	1660	2050	830	280	850	556	600	250
250-200-375	-	-	70	104	280M	-	-	250	200	200	700	480	115	70	300	M16 x 250	500	2250	1660	2050	830	280	850	556	600	250
250-200-375	-	45	75	75	280S	-	-	250	200	200	700	480	115	70	300	M16 x 250	500	2250	1660	2050	830	280	850	556	600	250
250-200-375	-	-	58	86	280S	-	-	250	200	200	700	480	115	70	300	M16 x 250	500	2250	1660	2050	830	280	850	556	600	250
250-200-375	-	-	160	150	315L	-	-	250	200	200	700	480	115	85	370	M20 x 320	540	2490	1850	2290	925	280	980	680	730	250
250-200-375	-	-	-	184	315L	-	-	250	200	200	700	480	115	85	370	M20 x 320	540	2490	1850	2290	925	280	980	680	730	250
250-200-375	-	-	-	185	315L	-	-	250	200	200	700	480	115	85	370	M20 x 320	540	2490	1850	2290	925	280	980	680	730	250
250-200-375	-	-	-	230	315L	-	-	250	200	200	700	480	115	85	370	M20 x 320	540	2490	1850	2290	925	280	980	680	730	250
250-200-375	-	-	250	290	315L	1LE5	IE3	250	200	200	700	480	115	85	370	M20 x 320	540	2490	1850	2290	925	280	980	680	730	250
250-200-375	-	-	250	290	315L	1LE5	IE4	250	200	200	700	480	115	85	370	M20 x 320	540	2490	1850	2290	925	280	980	680	730	250
250-200-375	-	-	132	132	315M	-	-	250	200	200	700	480	115	85	370	M20 x 320	540	2490	1850	2290	925	280	980	680	730	250
250-200-375	-	-	110	127	315M	-	-	250	200	200	700	480	115	85	370	M20 x 320	540	2490	1850	2290	925	280	980	680	730	250
250-200-375	-	-	100	152	315M	-	-	250	200	200	700	480	115	85	370	M20 x 320	540	2490	1850	2290	925	280	980	680	730	250
250-200-375	64	90	110	110	315S	-	-	250	200	200	700	480	115	85	370	M20 x 320	540	2490	1850	2290	925	280	980	680	730	250
250-200-375	-	-	84	127	315S	-	-	250	200	200	700	480	115	85	370	M20 x 320	540	2490	1850	2290	925	280	980	680	730	250
250-200-435	18,5	-	-	-	200L	-	-	250	200	200	673	520	125	85	370	M20 x 320	565	2230	1590	2030	795	280	980	680	730	250
250-200-435	22	-	-	-	200L	-	-	250	200	200	673	520	125	85	370	M20 x 320	565	2230	1590	2030	795	280	980	680	730	250
250-200-435	16,5	-	-	-	200L	-	-	250	200	200	673	520	125	85	370	M20 x 320	565	2230	1590	2030	795	280	980	680	730	250
250-200-435	20	-	-	-	200L	-	-	250	200	200	673	520	125	85	370	M20 x 320	565	2230	1590	2030	795	280	980	680	730	250
250-200-435	30	30	-	-	225M	-	-	250	200	200	673	520	125	85	370	M20 x 320	565	2230	1590	2030	795	280	980	680	730	250
250-200-435	27		-	-	225M	-	-	250	200	200	673	520	125	85	370	M20 x 320	565	2230	1590	2030	795	280	980	680	730	250
250-200-435	37	37	55	-	250M	-	-	250	200	200	673	520	125	85	370	M20 x 320	565	2230	1590	2030	795	280	980	680	730	250
250-200-435	33	-	-	-	250M	-	-	250	200	200	673	520	125	85	370	M20 x 320	565	2230	1590	2030	795	280	980	680	730	250
250-200-435	55	55	90	90	280M	-	-	250	200	200	673	520	125	85	370	M20 x 320	565	2230	1590	2030	795	280	980	680	730	250
250-200-435	46	-	70	104	280M	-	-	250	200	200	673	520	125	85	370	M20 x 320	565	2230	1590	2030	795	280	980	680	730	250
250-200-435	45	45	75	-	280S	-	-	250	200	200	673	520	125	85	370	M20 x 320	565	2230	1590	2030	795	280	980	680	730	250
250-200-435	40	-	58	-	280S	-	-	250	200	200	673	520	125	85	370	M20 x 320	565	2230	1590	2030	795	280	980	680	730	250

Типоразмер	Двигатель																Муфта с проставком									
	Мощность двигателя [кВт]				Габарит двигателя	Тип	Класс энергоэффективности двигателя	DN1	DN2	a	f	h2	i1	e	y	Резьба	h1	l1	l2	l3	l4	v	b1	b2	b3	X
	1000 об/мин	1200 об/мин	1500 об/мин	1800 об/мин																						
250-200-435	-	-	160	150	315L	-	-	250	200	200	673	520	125	85	370	M20 x 320	565	2490	1850	2290	925	280	980	680	730	250
250-200-435	-	-	200	184	315L	-	-	250	200	200	673	520	125	85	370	M20 x 320	565	2490	1850	2290	925	280	980	680	730	250
250-200-435	-	-	250	185	315L	-	-	250	200	200	673	520	125	85	370	M20 x 320	565	2490	1850	2290	925	280	980	680	730	250
250-200-435	-	-	115	230	315L	-	-	250	200	200	673	520	125	85	370	M20 x 320	565	2490	1850	2290	925	280	980	680	730	250
250-200-435	-	-	135	290	315L	-	-	250	200	200	673	520	125	85	370	M20 x 320	565	2490	1850	2290	925	280	980	680	730	250
250-200-435	-	90	132	132	315M	-	-	250	200	200	673	520	125	85	370	M20 x 320	565	2490	1850	2290	925	280	980	680	730	250
250-200-435	-	-	110	127	315M	-	-	250	200	200	673	520	125	85	370	M20 x 320	565	2490	1850	2290	925	280	980	680	730	250
250-200-435	-	-	100	152	315M	-	-	250	200	200	673	520	125	85	370	M20 x 320	565	2490	1850	2290	925	280	980	680	730	250
250-200-435	64	75	110	110	315S	-	-	250	200	200	673	520	125	85	370	M20 x 320	565	2490	1850	2290	925	280	980	680	730	250
250-200-435	-	90	84	127	315S	-	-	250	200	200	673	520	125	85	370	M20 x 320	565	2490	1850	2290	925	280	980	680	730	250
250-200-510	22	-	-	-	200L	-	-	250	200	205	671	580	125	85	370	M20 x 320	590	2230	1590	2030	795	280	980	680	730	250
250-200-510	30	-	-	-	225M	-	-	250	200	205	671	580	125	85	370	M20 x 320	590	2230	1590	2030	795	280	980	680	730	250
250-200-510	27	-	-	-	225M	-	-	250	200	205	671	580	125	85	370	M20 x 320	590	2230	1590	2030	795	280	980	680	730	250
250-200-510	37	37	-	-	250M	-	-	250	200	205	671	580	125	85	370	M20 x 320	590	2230	1590	2030	795	280	980	680	730	250
250-200-510	33	-	-	-	250M	-	-	250	200	205	671	580	125	85	370	M20 x 320	590	2230	1590	2030	795	280	980	680	730	250
250-200-510	55	55	90	-	280M	-	-	250	200	205	671	580	125	85	370	M20 x 320	590	2230	1590	2030	795	280	980	680	730	250
250-200-510	46	-	-	-	280M	-	-	250	200	205	671	580	125	85	370	M20 x 320	590	2230	1590	2030	795	280	980	680	730	250
250-200-510	45	45	75	-	280S	-	-	250	200	205	671	580	125	85	370	M20 x 320	590	2230	1590	2030	795	280	980	680	730	250
250-200-510	-	110	160	150	315L	-	-	250	200	205	671	580	125	85	370	M20 x 320	590	2490	1850	2290	925	280	980	680	730	250
250-200-510	-	240	200	184	315L	-	-	250	200	205	671	580	125	85	370	M20 x 320	590	2490	1850	2290	925	280	980	680	730	250
250-200-510	-		250	185	315L	-	-	250	200	205	671	580	125	85	370	M20 x 320	590	2490	1850	2290	925	280	980	680	730	250
250-200-510	-	-	315	230	315L	-	-	250	200	205	671	580	125	85	370	M20 x 320	590	2490	1850	2290	925	280	980	680	730	250
250-200-510	-	-	115	290	315L	-	-	250	200	205	671	580	125	85	370	M20 x 320	590	2490	1850	2290	925	280	980	680	730	250
250-200-510	-	-	135	360	315L	-	-	250	200	205	671	580	125	85	370	M20 x 320	590	2490	1850	2290	925	280	980	680	730	250
250-200-510	-	90	132	132	315M	-	-	250	200	205	671	580	125	85	370	M20 x 320	590	2490	1850	2290	925	280	980	680	730	250
250-200-510	-	-	110	127	315M	-	-	250	200	205	671	580	125	85	370	M20 x 320	590	2490	1850	2290	925	280	980	680	730	250
250-200-510	-	-	100	152	315M	-	-	250	200	205	671	580	125	85	370	M20 x 320	590	2490	1850	2290	925	280	980	680	730	250
250-200-510	75	75	110	127	315S	-	-	250	200	205	671	580	125	85	370	M20 x 320	590	2490	1850	2290	925	280	980	680	730	250
250-200-510	64	90	84	-	315S	-	-	250	200	205	671	580	125	85	370	M20 x 320	590	2490	1850	2290	925	280	980	680	730	250
250-200-510	-	-	355	410	355L	-	-	250	200	205	671	580	125	85	370	M20 x 320	650	2880	2090	2680	1045	330	1080	780	830	250
250-200-510	-	-	355	410	355M	-	-	250	200	205	671	580	125	85	370	M20 x 320	650	2880	2090	2680	1045	330	1080	780	830	250
300-250-295	11	-	-	-	160L	-	-	300	250	190	770	660	75	85	370	M20 x 320	640	2230	1590	2030	795	280	980	680	730	300
300-250-295	15	-	-	-	180L	-	-	300	250	190	770	660	75	85	370	M20 x 320	640	2230	1590	2030	795	280	980	680	730	300
300-250-295	13,2	-	-	-	180L	-	-	300	250	190	770	660	75	85	370	M20 x 320	640	2230	1590	2030	795	280	980	680	730	300
300-250-295	18,5	18,5	-	-	200L	-	-	300	250	190	770	660	75	85	370	M20 x 320	640	2230	1590	2030	795	280	980	680	730	300
300-250-295	16,5	22	-	-	200L	-	-	300	250	190	770	660	75	85	370	M20 x 320	640	2230	1590	2030	795	280	980	680	730	300
300-250-295	-	30	45	-	225M	-	-	300	250	190	770	660	75	85	370	M20 x 320	640	2230	1590	2030	795	280	980	680	730	300
300-250-295	-		36	-	225M	-	-	300	250	190	770	660	75	85	370	M20 x 320	640	2230	1590	2030	795	280	980	680	730	300

Типоразмер	Двигатель																Муфта с проставком									
	Мощность двигателя [кВт]				Габарит двигателя	Тип	Класс энергоэффективности двигателя	DN1	DN2	a	f	h2	i1	e	y	Резьба	h1	l1	l2	l3	l4	v	b1	b2	b3	X
	1000 об/мин	1200 об/мин	1500 об/мин	1800 об/мин																						
300-250-295	-	-	37	-	225S	-	-	300	250	190	770	660	75	85	370	M20 x 320	640	2230	1590	2030	795	280	980	680	730	300
300-250-295	-	-	55	63	250M	-	-	300	250	190	770	660	75	85	370	M20 x 320	640	2230	1590	2030	795	280	980	680	730	300
300-250-295	-	-	44		250M	-	-	300	250	190	770	660	75	85	370	M20 x 320	640	2230	1590	2030	795	280	980	680	730	300
300-250-295	-	-	90	90	280M	-	-	300	250	190	770	660	75	85	370	M20 x 320	640	2490	1850	2290	925	280	980	680	730	300
300-250-295	-	-	-	104	280M	-	-	300	250	190	770	660	75	85	370	M20 x 320	640	2490	1850	2290	925	280	980	680	730	300
300-250-295	-	-	75	75	280S	-	-	300	250	190	770	660	75	85	370	M20 x 320	640	2490	1850	2290	925	280	980	680	730	300
300-250-295	-	-	58	86	280S	-	-	300	250	190	770	660	75	85	370	M20 x 320	640	2490	1850	2290	925	280	980	680	730	300
300-250-295	-	-	110	110	315S	-	-	300	250	190	770	660	75	85	370	M20 x 320	640	2490	1850	2290	925	280	980	680	730	300
300-250-295	-	-	84	127	315S	-	-	300	250	190	770	660	75	85	370	M20 x 320	640	2490	1850	2290	925	280	980	680	730	300
300-250-320	15	-	-	-	180L	-	-	300	250	230	691	540	145	85	370	M20 x 320	565	2230	1590	2030	795	280	980	680	730	300
300-250-320	18,5	-	-	-	200L	-	-	300	250	230	691	540	145	85	370	M20 x 320	565	2230	1590	2030	795	280	980	680	730	300
300-250-320	22	-	-	-	200L	-	-	300	250	230	691	540	145	85	370	M20 x 320	565	2230	1590	2030	795	280	980	680	730	300
300-250-320	16,5	-	-	-	200L	-	-	300	250	230	691	540	145	85	370	M20 x 320	565	2230	1590	2030	795	280	980	680	730	300
300-250-320	20	-	-	-	200L	-	-	300	250	230	691	540	145	85	370	M20 x 320	565	2230	1590	2030	795	280	980	680	730	300
300-250-320	30	30	-	-	225M	-	-	300	250	230	691	540	145	85	370	M20 x 320	565	2230	1590	2030	795	280	980	680	730	300
300-250-320	27		-	-	225M	-	-	300	250	230	691	540	145	85	370	M20 x 320	565	2230	1590	2030	795	280	980	680	730	300
300-250-320	-	37	55	-	250M	-	-	300	250	230	691	540	145	85	370	M20 x 320	565	2230	1590	2030	795	280	980	680	730	300
300-250-320	-	-	90	90	280M	-	-	300	250	230	691	540	145	85	370	M20 x 320	565	2490	1850	2290	925	280	980	680	730	300
300-250-320	-	-	70	104	280M	-	-	300	250	230	691	540	145	85	370	M20 x 320	565	2490	1850	2290	925	280	980	680	730	300
300-250-320	-	45	75	86	280S	-	-	300	250	230	691	540	145	85	370	M20 x 320	565	2490	1850	2290	925	280	980	680	730	300
300-250-320	-		58	-	280S	-	-	300	250	230	691	540	145	85	370	M20 x 320	565	2490	1850	2290	925	280	980	680	730	300
300-250-320	-	-	160	150	315L	-	-	300	250	230	691	540	145	85	370	M20 x 320	565	2490	1850	2290	925	280	980	680	730	300
300-250-320	-	-	-	184	315L	-	-	300	250	230	691	540	145	85	370	M20 x 320	565	2490	1850	2290	925	280	980	680	730	300
300-250-320	-	-	250	290	315L	1LE5	IE3	300	250	230	691	540	145	85	370	M20 x 320	565	2490	1850	2290	925	280	980	680	730	300
300-250-320	-	-	250	290	315L	1LE5	IE4	300	250	230	691	540	145	85	370	M20 x 320	625	2880	2090	2680	1045	330	1080	780	830	300
300-250-320	-	-	132	132	315M	-	-	300	250	230	691	540	145	85	370	M20 x 320	565	2490	1850	2290	925	280	980	680	730	300
300-250-320	-	-	110	127	315M	-	-	300	250	230	691	540	145	85	370	M20 x 320	565	2490	1850	2290	925	280	980	680	730	300
300-250-320	-	-	100	152	315M	-	-	300	250	230	691	540	145	85	370	M20 x 320	565	2490	1850	2290	925	280	980	680	730	300
300-250-320	-	90	110	110	315S	-	-	300	250	230	691	540	145	85	370	M20 x 320	565	2490	1850	2290	925	280	980	680	730	300
300-250-320	-	-	84	127	315S	-	-	300	250	230	691	540	145	85	370	M20 x 320	565	2490	1850	2290	925	280	980	680	730	300
300-250-375	18,5	-	-	-	200L	-	-	300	250	245	699	570	145	85	370	M20 x 320	590	2230	1590	2030	795	280	980	680	730	300
300-250-375	22	-	-	-	200L	-	-	300	250	245	699	570	145	85	370	M20 x 320	590	2230	1590	2030	795	280	980	680	730	300
300-250-375	20	-	-	-	200L	-	-	300	250	245	699	570	145	85	370	M20 x 320	590	2230	1590	2030	795	280	980	680	730	300
300-250-375	30	-	-	-	225M	-	-	300	250	245	699	570	145	85	370	M20 x 320	590	2230	1590	2030	795	280	980	680	730	300
300-250-375	27	-	-	-	225M	-	-	300	250	245	699	570	145	85	370	M20 x 320	590	2230	1590	2030	795	280	980	680	730	300
300-250-375	37	37	-	-	250M	-	-	300	250	245	699	570	145	85	370	M20 x 320	590	2230	1590	2030	795	280	980	680	730	300
300-250-375	33		-	-	250M	-	-	300	250	245	699	570	145	85	370	M20 x 320	590	2230	1590	2030	795	280	980	680	730	300
300-250-375	-	55	90	104	280M	-	-	300	250	245	699	570	145	85	370	M20 x 320	590	2490	1850	2290	925	280	980	680	730	300

Типоразмер	Двигатель																Муфта с проставком									
	Мощность двигателя [кВт]				Габарит двигателя	Тип	Класс энергоэффективности двигателя	DN1	DN2	a	f	h2	i1	e	y	Резьба	h1	l1	l2	l3	l4	v	b1	b2	b3	X
	1000 об/мин	1200 об/мин	1500 об/мин	1800 об/мин																						
300-250-375	-		70	-	280M	-	-	300	250	245	699	570	145	85	370	M20 x 320	590	2490	1850	2290	925	280	980	680	730	300
300-250-375	45	45	75	-	280S	-	-	300	250	245	699	570	145	85	370	M20 x 320	590	2490	1850	2290	925	280	980	680	730	300
300-250-375	40	-	-	-	280S	-	-	300	250	245	699	570	145	85	370	M20 x 320	590	2490	1850	2290	925	280	980	680	730	300
300-250-375	-	-	160	150	315L	-	-	300	250	245	699	570	145	85	370	M20 x 320	590	2490	1850	2290	925	280	980	680	730	300
300-250-375	-	-	200	185	315L	-	-	300	250	245	699	570	145	85	370	M20 x 320	590	2490	1850	2290	925	280	980	680	730	300
300-250-375	-	-	115	230	315L	-	-	300	250	245	699	570	145	85	370	M20 x 320	590	2490	1850	2290	925	280	980	680	730	300
300-250-375	-	-	135		315L	-	-	300	250	245	699	570	145	85	370	M20 x 320	590	2490	1850	2290	925	280	980	680	730	300
300-250-375	-	-	250	290	315L	1LE5	IE3	300	250	245	699	570	145	85	370	M20 x 320	590	2490	1850	2290	925	280	980	680	730	300
300-250-375	-	-	250	290	315L	1LE5	IE4	300	250	245	699	570	145	85	370	M20 x 320	650	2880	2090	2680	1045	330	1080	780	830	300
300-250-375	-	90	132	132	315M	-	-	300	250	245	699	570	145	85	370	M20 x 320	590	2490	1850	2290	925	280	980	680	730	300
300-250-375	-	-	110	127	315M	-	-	300	250	245	699	570	145	85	370	M20 x 320	590	2490	1850	2290	925	280	980	680	730	300
300-250-375	-	-	100	152	315M	-	-	300	250	245	699	570	145	85	370	M20 x 320	590	2490	1850	2290	925	280	980	680	730	300
300-250-375	64	75	110	110	315S	-	-	300	250	245	699	570	145	85	370	M20 x 320	590	2490	1850	2290	925	280	980	680	730	300
300-250-375	-	90	84	127	315S	-	-	300	250	245	699	570	145	85	370	M20 x 320	590	2490	1850	2290	925	280	980	680	730	300
300-250-435	30	-	-	-	225M	-	-	300	250	240	732	620	145	85	370	M20 x 320	615	2195	1505	1995	752,5	330	1080	780	830	250
300-250-435	27	-	-	-	225M	-	-	300	250	240	732	620	145	85	370	M20 x 320	615	2195	1505	1995	752,5	330	1080	780	830	250
300-250-435	37	-	-	-	250M	-	-	300	250	240	732	620	145	85	370	M20 x 320	615	2195	1505	1995	752,5	330	1080	780	830	250
300-250-435	33	-	-	-	250M	-	-	300	250	240	732	620	145	85	370	M20 x 320	615	2195	1505	1995	752,5	330	1080	780	830	250
300-250-435	55	55	90	-	280M	-	-	300	250	240	732	620	145	85	370	M20 x 320	615	2580	1790	2380	410	330	1080	780	830	250
300-250-435	46	-	-	-	280M	-	-	300	250	240	732	620	145	85	370	M20 x 320	615	2580	1790	2380	410	330	1080	780	830	250
300-250-435	45	45	-	-	280S	-	-	300	250	240	732	620	145	85	370	M20 x 320	615	2580	1790	2380	410	330	1080	780	830	250
300-250-435	40		-	-	280S	-	-	300	250	240	732	620	145	85	370	M20 x 320	615	2580	1790	2380	410	330	1080	780	830	250
300-250-435	-	90	132	152	315M	-	-	300	250	240	732	620	145	85	370	M20 x 320	615	2580	1790	2380	410	330	1080	780	830	250
300-250-435	-	-	110	-	315M	-	-	300	250	240	732	620	145	85	370	M20 x 320	615	2580	1790	2380	410	330	1080	780	830	250
300-250-435	-		100	-	315M	-	-	300	250	240	732	620	145	85	370	M20 x 320	615	2580	1790	2380	410	330	1080	780	830	250
300-250-435	75	75	110	-	315S	-	-	300	250	240	732	620	145	85	370	M20 x 320	615	2580	1790	2380	410	330	1080	780	830	250
300-250-435	64	90	84	-	315S	-	-	300	250	240	732	620	145	85	370	M20 x 320	615	2580	1790	2380	410	330	1080	780	830	250
300-250-435	-	-	355	410	355L	-	-	300	250	240	732	620	145	85	370	M20 x 320	675	2880	2090	2680	1045	330	1080	780	830	250
300-250-435	-	-	355	410	355M	-	-	300	250	240	732	620	145	85	370	M20 x 320	675	2880	2090	2680	1045	330	1080	780	830	250
300-250-435	-	110	160	150	315L	-	-	300	250	240	732	620	145	85	370	M20 x 320	615	2580	1790	2380	410	330	1080	780	830	250
300-250-435	-		315	184	315L	-	-	300	250	240	732	620	145	85	370	M20 x 320	615	2580	1790	2380	410	330	1080	780	830	250
300-250-435	-	-	115	185	315L	-	-	300	250	240	732	620	145	85	370	M20 x 320	615	2580	1790	2380	410	330	1080	780	830	250
300-250-435	-	-	135	230	315L	-	-	300	250	240	732	620	145	85	370	M20 x 320	615	2580	1790	2380	410	330	1080	780	830	250
300-250-435	-	-	200	360	315L	-	-	300	250	240	732	620	145	85	370	M20 x 320	615	2580	1790	2380	410	330	1080	780	830	250
300-250-435	-	-	250	290	315L	1LE5	IE3	300	250	240	732	620	145	85	370	M20 x 320	615	2580	1790	2380	410	330	1080	780	830	250
300-250-435	-	-	250	290	315L	1LE5	IE4	300	250	240	732	620	145	85	370	M20 x 320	615	2580	1790	2380	410	330	1080	780	830	250
300-250-435	-	-	200	-	315L	1MB55	-	300	250	240	732	620	145	85	370	M20 x 320	615	2580	1790	2380	410	330	1080	780	830	250
300-250-435	-	-	250	-	315L	1MB55	-	300	250	240	732	620	145	85	370	M20 x 320	615	2580	1790	2380	410	330	1080	780	830	250

Типоразмер	Двигатель																Муфта с проставком									
	Мощность двигателя [кВт]				Габарит двигателя	Тип	Класс энергоэффективности двигателя	DN1	DN2	a	f	h2	i1	e	y	Резьба	h1	l1	l2	l3	l4	v	b1	b2	b3	X
	1000 об/мин	1200 об/мин	1500 об/мин	1800 об/мин																						
300-250-510	-	-	560	-	400	-	-	300	250	240	745	625	145	100	450	M24 x 400	-	-	-	-	-	-	-	-	-	-
300-250-510	-	-	-	644	400	-	-	300	250	240	745	625	145	100	450	M24 x 400	-	-	-	-	-	-	-	-	-	-
300-250-510	37	-	-	-	250M	-	-	300	250	240	745	625	145	85	370	M20 x 320	640	2580	1790	2380	410	330	1080	780	830	250
300-250-510	33	-	-	-	250M	-	-	300	250	240	745	625	145	85	370	M20 x 320	640	2580	1790	2380	410	330	1080	780	830	250
300-250-510	55	-	-	-	280M	-	-	300	250	240	745	625	145	85	370	M20 x 320	640	2580	1790	2380	410	330	1080	780	830	250
300-250-510	46	-	-	-	280M	-	-	300	250	240	745	625	145	85	370	M20 x 320	640	2580	1790	2380	410	330	1080	780	830	250
300-250-510	45	-	-	-	280S	-	-	300	250	240	745	625	145	85	370	M20 x 320	640	2580	1790	2380	410	330	1080	780	830	250
300-250-510	40	-	-	-	280S	-	-	300	250	240	745	625	145	85	370	M20 x 320	640	2580	1790	2380	410	330	1080	780	830	250
300-250-510	110	110	160	230	315L	-	-	300	250	240	745	625	145	85	370	M20 x 320	640	2580	1790	2380	410	330	1080	780	830	250
300-250-510	200	150	315	360	315L	-	-	300	250	240	745	625	145	85	370	M20 x 320	640	2580	1790	2380	410	330	1080	780	830	250
300-250-510	-	-	200	-	315L	-	-	300	250	240	745	625	145	85	370	M20 x 320	640	2580	1790	2380	410	330	1080	780	830	250
300-250-510	92	158	115	-	315L	-	-	300	250	240	745	625	145	85	370	M20 x 320	640	2580	1790	2380	410	330	1080	780	830	250
300-250-510	-	240	135	-	315L	-	-	300	250	240	745	625	145	85	370	M20 x 320	640	2580	1790	2380	410	330	1080	780	830	250
300-250-510	-	-	250	290	315L	1LE5	IE3	300	250	240	745	625	145	85	370	M20 x 320	640	2580	1790	2380	410	330	1080	780	830	250
300-250-510	-	-	250	290	315L	1LE5	IE4	300	250	240	745	625	145	85	370	M20 x 320	640	2580	1790	2380	410	330	1080	780	830	250
300-250-510	-	-	200	-	315L	1MB55	-	300	250	240	745	625	145	85	370	M20 x 320	640	2580	1790	2380	410	330	1080	780	830	250
300-250-510	-	-	250	-	315L	1MB55	-	300	250	240	745	625	145	85	370	M20 x 320	640	2580	1790	2380	410	330	1080	780	830	250
300-250-510	90	90	132	-	315M	-	-	300	250	240	745	625	145	85	370	M20 x 320	640	2580	1790	2380	410	330	1080	780	830	250
300-250-510	76	-	110	-	315M	-	-	300	250	240	745	625	145	85	370	M20 x 320	640	2580	1790	2380	410	330	1080	780	830	250
300-250-510	75	75	110	-	315S	-	-	300	250	240	745	625	145	85	370	M20 x 320	640	2580	1790	2380	410	330	1080	780	830	250
300-250-510	64	90	-	-	315S	-	-	300	250	240	745	625	145	85	370	M20 x 320	640	2580	1790	2380	410	330	1080	780	830	250
300-250-510	-	-	355	410	355L	-	-	300	250	240	745	625	145	85	370	M20 x 320	700	2880	2090	2680	1045	330	1080	780	830	250
300-250-510	-	-	400	460	355L	-	-	300	250	240	745	625	145	85	370	M20 x 320	-	-	-	-	-	-	-	-	-	-
300-250-510	-	-	500	580	355L	-	-	300	250	240	745	625	145	85	370	M20 x 320	-	-	-	-	-	-	-	-	-	-
300-250-510	-	-	355	410	355M	-	-	300	250	240	745	625	145	85	370	M20 x 320	700	2880	2090	2680	1045	330	1080	780	830	250
300-250-510	-	-	315		355M	-	-	300	250	240	745	625	145	85	370	M20 x 320	700	2880	2090	2680	1045	330	1080	780	830	250
350-300-350	18,5	-	-	-	200L	-	-	350	300	215	815	730	145	100	450	M24 x 400	790	2260	1570	2060	785	330	1190	880	940	300
350-300-350	22	-	-	-	200L	-	-	350	300	215	815	730	145	100	450	M24 x 400	790	2260	1570	2060	785	330	1190	880	940	300
350-300-350	16,5	-	-	-	200L	-	-	350	300	215	815	730	145	100	450	M24 x 400	790	2260	1570	2060	785	330	1190	880	940	300
350-300-350	20	-	-	-	200L	-	-	350	300	215	815	730	145	100	450	M24 x 400	790	2260	1570	2060	785	330	1190	880	940	300
350-300-350	30	30	-	-	225M	-	-	350	300	215	815	730	145	100	450	M24 x 400	790	2590	1800	2390	900	330	1190	880	940	300
350-300-350	27		-	-	225M	-	-	350	300	215	815	730	145	100	450	M24 x 400	790	2590	1800	2390	900	330	1190	880	940	300
350-300-350	37	37	55	-	250M	-	-	350	300	215	815	730	145	100	450	M24 x 400	790	2590	1800	2390	900	330	1190	880	940	300
350-300-350	33	-	-	-	250M	-	-	350	300	215	815	730	145	100	450	M24 x 400	790	2590	1800	2390	900	330	1190	880	940	300
350-300-350	-	55	90	90	280M	-	-	350	300	215	815	730	145	100	450	M24 x 400	790	2590	1800	2390	900	330	1190	880	940	300
350-300-350	-	-	70	104	280M	-	-	350	300	215	815	730	145	100	450	M24 x 400	790	2590	1800	2390	900	330	1190	880	940	300
350-300-350	-	45	75	-	280S	-	-	350	300	215	815	730	145	100	450	M24 x 400	790	2590	1800	2390	900	330	1190	880	940	300
350-300-350	-		58	-	280S	-	-	350	300	215	815	730	145	100	450	M24 x 400	790	2590	1800	2390	900	330	1190	880	940	300

Типоразмер	Двигатель																Муфта с проставком									
	Мощность двигателя [кВт]				Габарит двигателя	Тип	Класс энергоэффективности двигателя	DN1	DN2	a	f	h2	i1	e	y	Резьба	h1	l1	l2	l3	l4	v	b1	b2	b3	X
	1000 об/мин	1200 об/мин	1500 об/мин	1800 об/мин																						
350-300-350	-	-	160	150	315L	-	-	350	300	215	815	730	145	100	450	M24 x 400	790	2590	1800	2390	900	330	1190	880	940	300
350-300-350	-	-	200	184	315L	-	-	350	300	215	815	730	145	100	450	M24 x 400	790	2590	1800	2390	900	330	1190	880	940	300
350-300-350	-	-	115	185	315L	-	-	350	300	215	815	730	145	100	450	M24 x 400	790	2590	1800	2390	900	330	1190	880	940	300
350-300-350	-	-	-	230	315L	-	-	350	300	215	815	730	145	100	450	M24 x 400	790	2590	1800	2390	900	330	1190	880	940	300
350-300-350	-	-	250	290	315L	1LE5	IE3	350	300	215	815	730	145	100	450	M24 x 400	790	2590	1800	2390	900	330	1190	880	940	300
350-300-350	-	-	250	290	315L	1LE5	IE4	350	300	215	815	730	145	100	450	M24 x 400	790	2900	2110	2700	1055	330	1190	880	940	300
350-300-350	-	-	132	-	315M	KWB, W22	-	350	300	215	815	730	145	100	450	M24 x 400	790	2590	1800	2390	900	330	1190	880	940	300
350-300-350	-	-	132	-	315M	1LE1, 1MB1, 1MB15	-	350	300	215	815	730	145	100	450	M24 x 400	790	2590	1800	2390	900	330	1190	880	940	300
350-300-350	-	-	100	132	315M	-	-	350	300	215	815	730	145	100	450	M24 x 400	790	2590	1800	2390	900	330	1190	880	940	300
350-300-350	-	-	-	132	315M	1LE1	-	350	300	215	815	730	145	100	450	M24 x 400	790	2590	1800	2390	900	330	1190	880	940	300
350-300-350	-	-	110	127	315M	-	-	350	300	215	815	730	145	100	450	M24 x 400	790	2590	1800	2390	900	330	1190	880	940	300
350-300-350	-	-	-	152	315M	-	-	350	300	215	815	730	145	100	450	M24 x 400	790	2590	1800	2390	900	330	1190	880	940	300
350-300-350	64	90	110	110	315S	-	-	350	300	215	815	730	145	100	450	M24 x 400	790	2590	1800	2390	900	330	1190	880	940	300
350-300-350	-	-	84	127	315S	-	-	350	300	215	815	730	145	100	450	M24 x 400	790	2590	1800	2390	900	330	1190	880	940	300
350-300-375	30	-	-	-	225M	-	-	350	300	250	751	620	195	100	450	M24 x 400	705	2260	1570	2060	785	330	1190	880	940	300
350-300-375	37	-	-	-	250M	-	-	350	300	250	751	620	195	100	450	M24 x 400	705	2590	1800	2390	900	330	1190	880	940	300
350-300-375	33	-	-	-	250M	-	-	350	300	250	751	620	195	100	450	M24 x 400	705	2590	1800	2390	900	330	1190	880	940	300
350-300-375	55	55	-	-	280M	-	-	350	300	250	751	620	195	100	450	M24 x 400	705	2590	1800	2390	900	330	1190	880	940	300
350-300-375	46		-	-	280M	-	-	350	300	250	751	620	195	100	450	M24 x 400	705	2590	1800	2390	900	330	1190	880	940	300
350-300-375	45	-	-	-	280S	-	-	350	300	250	751	620	195	100	450	M24 x 400	705	2590	1800	2390	900	330	1190	880	940	300
350-300-375	40	-	-	-	280S	-	-	350	300	250	751	620	195	100	450	M24 x 400	705	2590	1800	2390	900	330	1190	880	940	300
350-300-375	-	-	160	184	315L	-	-	350	300	250	751	620	195	100	450	M24 x 400	705	2590	1800	2390	900	330	1190	880	940	300
350-300-375	-	-	200	185	315L	-	-	350	300	250	751	620	195	100	450	M24 x 400	705	2590	1800	2390	900	330	1190	880	940	300
350-300-375	-	-	-	230	315L	-	-	350	300	250	751	620	195	100	450	M24 x 400	705	2590	1800	2390	900	330	1190	880	940	300
350-300-375	-	-	250	290	315L	1LE5	IE3	350	300	250	751	620	195	100	450	M24 x 400	705	2590	1800	2390	900	330	1190	880	940	300
350-300-375	-	-	250	290	315L	1LE5	IE4	350	300	250	751	620	195	100	450	M24 x 400	705	2900	2110	2700	1055	330	1190	880	940	300
350-300-375	-	-	315	360	315L	-	-	350	300	250	751	620	195	100	450	M24 x 400	705	2900	2110	2700	1055	330	1190	880	940	300
350-300-375	-	-	200	-	315L	1MB55		350	300	250	751	620	195	100	450	M24 x 400	705	2900	2110	2700	1055	330	1190	880	940	300
350-300-375	-	-	115	-	315L	-	-	350	300	250	751	620	195	100	450	M24 x 400	705	2590	1800	2390	900	330	1190	880	940	300
350-300-375	-	-	135	-	315L	-	-	350	300	250	751	620	195	100	450	M24 x 400	705	2590	1800	2390	900	330	1190	880	940	300
350-300-375	-	90	132	-	315M	-	-	350	300	250	751	620	195	100	450	M24 x 400	705	2590	1800	2390	900	330	1190	880	940	300
350-300-375	-	-	110	-	315M	-	-	350	300	250	751	620	195	100	450	M24 x 400	705	2590	1800	2390	900	330	1190	880	940	300
350-300-375	-		100	-	315M	-	-	350	300	250	751	620	195	100	450	M24 x 400	705	2590	1800	2390	900	330	1190	880	940	300
350-300-375	75	75	110	-	315S	-	-	350	300	250	751	620	195	100	450	M24 x 400	705	2590	1800	2390	900	330	1190	880	940	300
350-300-375	64	90	-	-	315S	-	-	350	300	250	751	620	195	100	450	M24 x 400	705	2590	1800	2390	900	330	1190	880	940	300
350-300-435	55	-	-	-	280M	-	-	350	300	255	733	660	195	100	450	M24 x 400	730	2590	1800	2390	900	330	1190	880	940	300

Типоразмер	Двигатель																Муфта с проставком									
	Мощность двигателя [кВт]				Габарит двигателя	Тип	Класс энергоэффективности двигателя	DN1	DN2	a	f	h2	i1	e	y	Резьба	h1	l1	l2	l3	l4	v	b1	b2	b3	X
	1000 об/мин	1200 об/мин	1500 об/мин	1800 об/мин																						
350-300-435	46	-	-	-	280M	-	-	350	300	255	733	660	195	100	450	M24 x 400	730	2590	1800	2390	900	330	1190	880	940	300
350-300-435	45	-	-	-	280S	-	-	350	300	255	733	660	195	100	450	M24 x 400	730	2590	1800	2390	900	330	1190	880	940	300
350-300-435	40	-	-	-	280S	-	-	350	300	255	733	660	195	100	450	M24 x 400	730	2590	1800	2390	900	330	1190	880	940	300
350-300-435	110	110	160	230	315L	-	-	350	300	255	733	660	195	100	450	M24 x 400	730	2590	1800	2390	900	330	1190	880	940	300
350-300-435	92	150	200	-	315L	-	-	350	300	255	733	660	195	100	450	M24 x 400	730	2590	1800	2390	900	330	1190	880	940	300
350-300-435	-	158	135	-	315L	-	-	350	300	255	733	660	195	100	450	M24 x 400	730	2590	1800	2390	900	330	1190	880	940	300
350-300-435	-	-	250	290	315L	1LE5	IE3	350	300	255	733	660	195	100	450	M24 x 400	730	2590	1800	2390	900	330	1190	880	940	300
350-300-435	-	-	250	290	315L	1LE5	IE4	350	300	255	733	660	195	100	450	M24 x 400	730	2900	2110	2700	1055	330	1190	880	940	300
350-300-435	-	240	315	360	315L	-	-	350	300	255	733	660	195	100	450	M24 x 400	730	2900	2110	2700	1055	330	1190	880	940	300
350-300-435	-	-	200	-	315L	1MB55	-	350	300	255	733	660	195	100	450	M24 x 400	730	2590	1800	2390	900	330	1190	880	940	300
350-300-435	-	-	250	-	315L	1MB55	-	350	300	255	733	660	195	100	450	M24 x 400	730	2900	2110	2700	1055	330	1190	880	940	300
350-300-435	90	90	132	-	315M	-	-	350	300	255	733	660	195	100	450	M24 x 400	730	2590	1800	2390	900	330	1190	880	940	300
350-300-435	76	-	-	-	315M	-	-	350	300	255	733	660	195	100	450	M24 x 400	730	2590	1800	2390	900	330	1190	880	940	300
350-300-435	75	75	-	-	315S	-	-	350	300	255	733	660	195	100	450	M24 x 400	730	2590	1800	2390	900	330	1190	880	940	300
350-300-435	64	90	-	-	315S	-	-	350	300	255	733	660	195	100	450	M24 x 400	730	2590	1800	2390	900	330	1190	880	940	300
350-300-435	-	-	355	410	355L	-	-	350	300	255	733	660	195	100	450	M24 x 400	730	2900	2110	2700	1055	330	1190	880	940	300
350-300-435	-	-	400	460	355L	-	-	350	300	255	733	660	195	100	450	M24 x 400	730	2900	2110	2700	1055	330	1190	880	940	300
350-300-435	-	-	500	580	355L	-	-	350	300	255	733	660	195	100	450	M24 x 400	730	2900	2110	2700	1055	330	1190	880	940	300
350-300-435	-	-	355	410	355M	-	-	350	300	255	733	660	195	100	450	M24 x 400	730	2900	2110	2700	1055	330	1190	880	940	300
350-300-435	-	-	315		355M	-	-	350	300	255	733	660	195	100	450	M24 x 400	730	2900	2110	2700	1055	330	1190	880	940	300
350-300-510	-	-	560	644	400	-	-	350	300	300	777	700	195	100	450	M24 x 400	790	3260	2470	3060	1235	330	1190	880	940	300
350-300-510	-	-	630	725	400	-	-	350	300	300	777	700	195	100	450	M24 x 400	790	3260	2470	3060	1235	330	1190	880	940	300
350-300-510	55	-	-	-	280M	-	-	350	300	300	777	700	195	100	450	M24 x 400	790	2590	1800	2390	900	330	1190	880	940	300
350-300-510	110	110	200	-	315L	-	-	350	300	300	777	700	195	100	450	M24 x 400	790	2590	1800	2390	900	330	1190	880	940	300
350-300-510	132	150	-	-	315L	-	-	350	300	300	777	700	195	100	450	M24 x 400	790	2590	1800	2390	900	330	1190	880	940	300
350-300-510	160	158	-	-	315L	-	-	350	300	300	777	700	195	100	450	M24 x 400	790	2590	1800	2390	900	330	1190	880	940	300
350-300-510	200	300	-	-	315L	-	-	350	300	300	777	700	195	100	450	M24 x 400	790	2900	2110	2700	1055	330	1190	880	940	300
350-300-510	-	-	250	-	315L	1LE5	IE3	350	300	300	777	700	195	100	450	M24 x 400	790	2590	1800	2390	900	330	1190	880	940	300
350-300-510	-	-	250	-	315L	1LE5	IE4	350	300	300	777	700	195	100	450	M24 x 400	790	2900	2110	2700	1055	330	1190	880	940	300
350-300-510	-	-	250	-	315L	-	-	350	300	300	777	700	195	100	450	M24 x 400	790	2900	2110	2700	1055	330	1190	880	940	300
350-300-510	-	240	315	360	315L	-	-	350	300	300	777	700	195	100	450	M24 x 400	790	2900	2110	2700	1055	330	1190	880	940	300
350-300-510	132	-	200	-	315L	1MB55	-	350	300	300	777	700	195	100	450	M24 x 400	790	2900	2110	2700	1055	330	1190	880	940	300
350-300-510	160	-	-	-	315L	1MB55	-	350	300	300	777	700	195	100	450	M24 x 400	790	2900	2110	2700	1055	330	1190	880	940	300
350-300-510	92	-	-	-	315L	-	-	350	300	300	777	700	195	100	450	M24 x 400	790	2590	1800	2390	900	330	1190	880	940	300
350-300-510	125	-	-	-	315L	-	-	350	300	300	777	700	195	100	450	M24 x 400	790	2590	1800	2390	900	330	1190	880	940	300
350-300-510	90	90	-	-	315M	-	-	350	300	300	777	700	195	100	450	M24 x 400	790	2590	1800	2390	900	330	1190	880	940	300
350-300-510	90	-	-	-	315M	1MB55	-	350	300	300	777	700	195	100	450	M24 x 400	790	2590	1800	2390	900	330	1190	880	940	300
350-300-510	76	-	-	-	315M	-	-	350	300	300	777	700	195	100	450	M24 x 400	790	2590	1800	2390	900	330	1190	880	940	300

Типоразмер	Двигатель																Муфта с проставком									
	Мощность двигателя [кВт]				Габарит двигателя	Тип	Класс энергоэффективности двигателя	DN1	DN2	a	f	h2	i1	e	y	Резьба	h1	l1	l2	l3	l4	v	b1	b2	b3	X
	1000 об/мин	1200 об/мин	1500 об/мин	1800 об/мин																						
350-300-510	75	90	-	-	315S	-	-	350	300	300	777	700	195	100	450	M24 x 400	790	2590	1800	2390	900	330	1190	880	940	300
350-300-510	64	-	-	-	315S	-	-	350	300	300	777	700	195	100	450	M24 x 400	790	2590	1800	2390	900	330	1190	880	940	300
350-300-510	-	-	355	410	355L	-	-	350	300	300	777	700	195	100	450	M24 x 400	790	2900	2110	2700	1055	330	1190	880	940	300
350-300-510	-	-	400	460	355L	-	-	350	300	300	777	700	195	100	450	M24 x 400	790	2900	2110	2700	1055	330	1190	880	940	300
350-300-510	-	-	400	-	355L	1MB55	-	350	300	300	777	700	195	100	450	M24 x 400	790	2900	2110	2700	1055	330	1190	880	940	300
350-300-510	-	-	500	580	355L	-	-	350	300	300	777	700	195	100	450	M24 x 400	790	2900	2110	2700	1055	330	1190	880	940	300
350-300-510	-	-	460	-	355L	-	-	350	300	300	777	700	195	100	450	M24 x 400	790	2900	2110	2700	1055	330	1190	880	940	300
350-300-510	-	-	355	410	355M	-	-	350	300	300	777	700	195	100	450	M24 x 400	790	2900	2110	2700	1055	330	1190	880	940	300
350-300-510	-	-	355	-	355M	1MB55	-	350	300	300	777	700	195	100	450	M24 x 400	790	2900	2110	2700	1055	330	1190	880	940	300
350-300-510	-	-	315	-	355M	-	-	350	300	300	777	700	195	100	450	M24 x 400	790	2900	2110	2700	1055	330	1190	880	940	300

09.09.2021

1311.391/04-RU

KSB SE & Co. KGaA
Johann-Klein-Straße 9 • 67227 Frankenthal (Germany)
Tel. +49 6233 86-0
www.ksb.com