Насосы ▪ Арматура ▪ Сервис

KE Plastomer –
центрический дисковый затвор с кольцевой манжетной вставкой из PFA

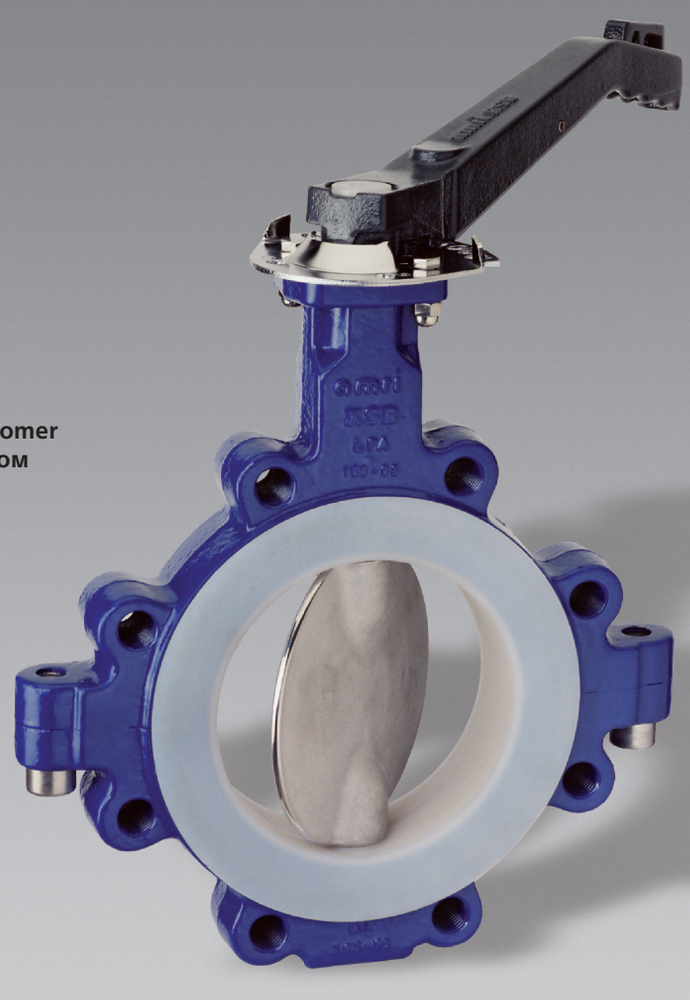

KE Plastomer
с рычагом

amri

Применение:

- Химикаты
- Вода высокой степени чистоты
- Коррозионно-активные жидкости: токсичные и коррозионно высокоагрессивные жидкости, которые не допускают использования металлических веществ и/или эластомеров. Возможно применение только фторопласта (PFA).
- Среднекоррозийные жидкости: среды со средней коррозионной активностью, которые позволяют применять кольцевую манжетную вставку из PFA в сочетании с поворотным затвором из нержавеющей стали.
- Среды, требующие абсолютной эксплуатационной надежности.

Дополнительная информация:
www.ksb.ru

KE Plastomer – центрический дисковый затвор с кольцевой манжетной вставкой из PFA

Высокая эксплуатационная надежность

1 За счет запатентованного вторичного уплотнения на проходах вала. Даже при возникновении гидроударов проходы вала остаются герметичными.

2 Защита от выдавливания вала благодаря буртику на валу и подшипникам из усиленного фторопласта со стальными накладками.

3 **Надежная и продолжительная герметичность фланцевых соединений**

Посредством дополнительного кольца из эластомера – даже при возникновении вакуума. Герметичность фланцев обеспечивается непосредственно кольцевой монтажной вставкой – без дополнительного уплотнения.

4 **Абсолютная герметичность наружу**

- За счет сжатия бортиков кольцевой манжетной вставки и подкладки между валом и корпусом
- Посредством сферического контакта диска затвора и кольцевой манжетной вставки из PFA. Эластичная прокладка гарантирует надежное и продолжительное усилие сжатия.

5 **Непосредственная установка ручных, электрических и пневматических приводов**

Возможна за счет монтажного фланца по ISO 5211

6 **Длительный срок службы, отсутствие обслуживания**

Благодаря специальной конструкции уплотнения AMRING

7 **Затвор соответствует требованиям химической промышленности**

- Заданное место разрушения находится за пределами корпуса и обеспечивает надежность персонала и установки
- Антистатическое кольцо (сопротивление < 10 Ом)
- Диск/узел вала
- Заземление затвора

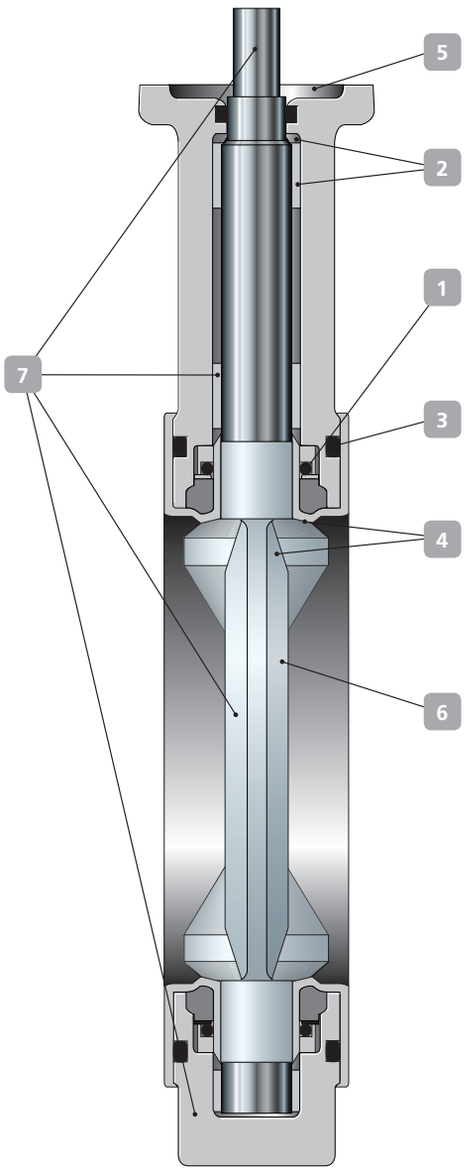

Стандартные варианты

- Пневматические приводы ACTAIR/ DYNACTAIR
- Электроприводы ACTELEC
- Концевые выключатели AMTROBOX
- Позиционный регулятор AMTRONIC / SMARTRONIC
- ATEX-исполнение согласно Директиве 94/9/EG
- Вручную при помощи редуктора

Материалы

Корпус	Чугун с шаровидным графитом
Вал	Нержавеющая сталь
Диск	Нержавеющая сталь
Кольцевая манжетная вставка	PFA

Технические параметры

Типоразмер	DN 40 – 600
Рабочее давление макс.	
▪ Температура окружающей среды	10 бар
▪ Вакуум	10^{-5} бар
Температурный диапазон	
▪ DN 40 до 300	-20 до +200 °C
▪ DN 350 до 600	-10 до +200 °C
Макс. допустимая скорость потока	
▪ для чистых жидкостей	5 м/с
▪ для чистых газов	50 м/с

8459.021 / 07.09 / Возможны технические изменения. / © KSB Aktiengesellschaft 2009

ООО «КСБ»
108814, г. Москва, п. Сосенское, д. Николо-Хованское, вл. 1035, стр. 1
Тел.: +7 495 980 11 76 · Факс: +7 495 980 11 69
info@ksb.ru · www.ksb.com · www.ksb.ru